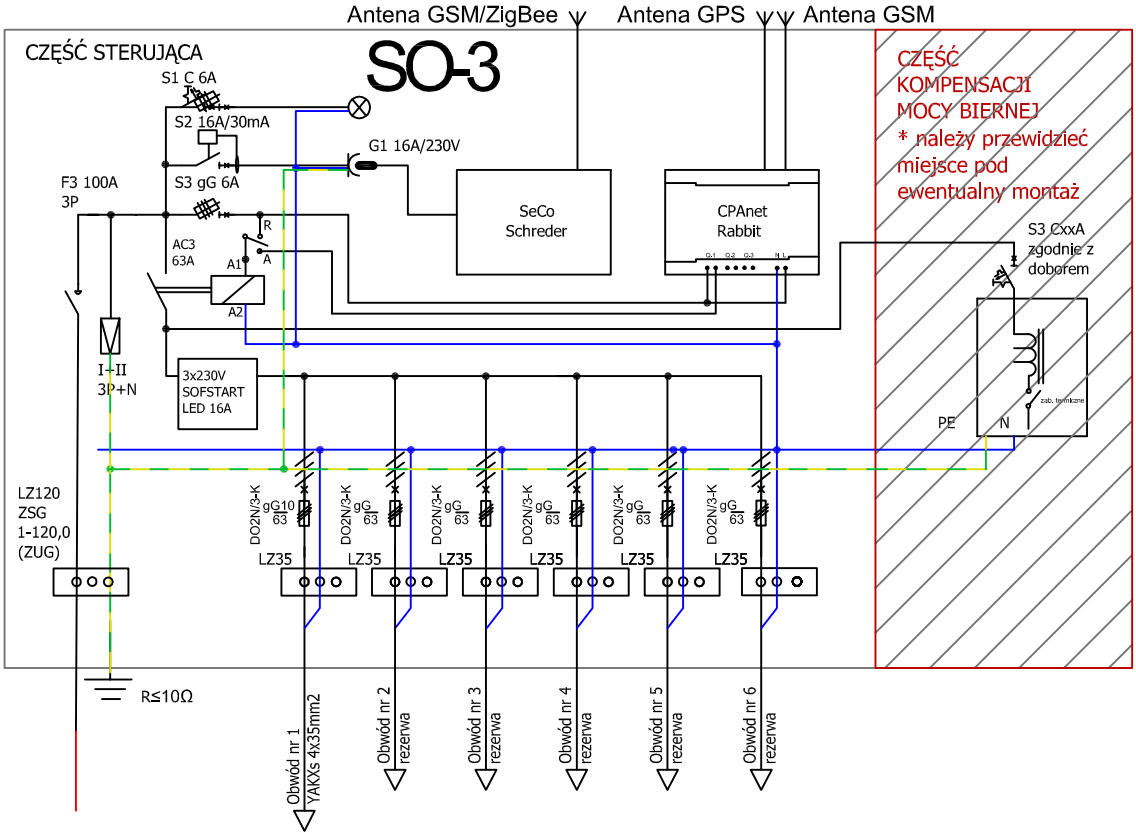

Stadium: PROJEKT WYKONAWCZY			Branża: ELEKTROENERGETYCZNA	
Nazwa tomu: PROJEKT OŚWIETLENIA DROGOWEGO			Nr tomu:	
Nazwa rysunku: SZAFKA OŚWIETLENIOWA				Nr wersji:
Jednostki: *	Skala: *	Format:	Data:	Nazwa pliku: