domotechnologie	**Domo-Technologie Sp. z o.o.** **ul. Staropolska 10** **03-289 Warszawa**		
Inwestor	ZDiUM ZARZĄD DRÓG I UTRZYMANIA MIASTA WE WROCŁAWIU	**Zarząd Dróg i Utrzymania Miasta we Wrocławiu** **ul. Długa 49** **53-633 Wrocław**	
Tytuł inwestycji	**Oświetlenie wejścia głównego budynku Prokuratury Okręgowej we Wrocławiu przy Podwalu 27-28**		
Zakres opracowania	**PROJEKT BUDOWLANY**		
Działka	nr ewid. **3/1, 5/1, 37/4, AM-23** obręb **Stare Miasto** gmina **Wrocław**		
Kategoria obiektu budowlanego	Kategoria XII		
Adres inwestycji	Wrocław ul. Podwale 27-28		
Branża	ELEKTRYCZNA		Rewizja 0
Kierownik techniczny	mgr inż. Rafał Kurowski	Kierownik zespołu projektowego Koordynator techniczny Świadectwo kwalifikacyjne w zakresie urządzeń, instalacji i sieci elektroenergetycznych **Nr E/0298/159/17**	
Projektował	Marek Mucha	Uprawnienia budowlane do pełnienia funkcji projektanta w specjalności instalacyjno – inżynieryjnej w zakresie sieci i instalacji elektrycznych **Nr GP.7342/191/209/93**	
Sprawdził	inż. Krzysztof Smaga	Uprawnienia budowlane do pełnienia funkcji projektanta w specjalności instalacyjno – inżynieryjnej w zakresie sieci i instalacji elektrycznych **Nr upr. 1333/Lb/91**	
Wrocław, 31 maja 2022			

1 SPIS TREŚCI

2 Projekt zagospodarowania terenu ... 3
2.1 Przedmiot inwestycji ... 3
2.2 Istniejący plan zagospodarowania działki ... 3
2.3 Projektowane zagospodarowanie działki ... 3
2.4 Miejscowy Plan Zagospodarowania Przestrzennego ... 3
2.5 Ochrona konserwatorska ... 3
2.6 Informacja o obszarze oddziaływania terenu ... 3
2.7 Plan zagospodarowania terenu ... 3
3 Wizualizacja oświetlenia ... 4
4 Opis techniczny ... 5
4.1 Przedmiot opracowania ... 5
4.2 Podstawa opracowania ... 5
4.3 Przyłącze instalacji ... 6
4.4 Pomiar energii ... 7
4.5 Wewnętrzna linia zasilająca ... 7
4.6 Rozdzielnica T-ilum ... 8
4.7 Instalacja kablowa ... 8
4.8 Ochrona porażeniowa ... 8
4.9 Uziemienie ... 8
4.10 Sterowanie oświetleniem ... 8
5 Montaż opraw oświetleniowych ... 9
5.1 Oprawy doziemne CRU36 ... 9
5.1.1 Specyfikacja opraw ... 9
5.1.2 Podłączenie opraw CRU36 ... 10
5.2 Montaż opraw elewacyjnych typu HL ... 11
5.2.1 Specyfikacja opraw ... 11
5.2.1 Parametry techniczne opraw ... 12
5.2.2 Podłączenie opraw HL ... 13
5.2.3 Montaż na gzymsie górnym ... 13
5.2.4 Montaż na gzymsie dolnym ... 14
5.3 Prowadzenie przewodów w pionie ... 17
6 Zestawienie ilościowe opraw ... 18
7 Uprawnienia projektowe ... 19
8 Oświadczenie projektanta ... 23
9 Warunki przyłączeniowe ... 24
10 Odpis z narady koordynacyjnej ... 25
11 Uzgodnienie ZDIUM ... 27
12 Decyzja konserwatorska ... 29
13 Część rysunkowa ... 31

2 PROJEKT ZAGOSPODAROWANIA TERENU

2.1 PRZEDMIOT INWESTYCJI

Przedmiotem inwestycji jest wykonanie oświetlenia wejścia głównego budynku Prokuratury Okręgowej we Wrocławiu przy Podwalu 27-28 w technologii ledowej.

2.2 ISTNIEJĄCY PLAN ZAGOSPODAROWANIA DZIAŁKI

Budynek zlokalizowany w centrum miasta Wrocławia w dzielnicy Stare Miasto na osiedlu Przedmieście Świdnickie. Okolica śródmiejska, zurbanizowana posiadająca charakter zabytkowy. Budynek otoczony miejskimi ulicami o wysokim natężeniu ruchu. Od frontu budynku, działka drogowa wchodząca w część inwestycji graniczy ze zbiornikiem wodnym – Fosa Miejska. Gmach budynku zabytkowy gmach wybudowany w latach 1828-1834. W ostatnich latach budynek przeszedł remont elewacji. Jednocześnie trwa remont pomieszczeń obiektu.

2.3 PROJEKTOWANE ZAGOSPODAROWANIE DZIAŁKI

Projektowana inwestycja obejmuje iluminacyjne oświetlenie wejścia głównego do budynku od ul. Podwale. Instalacja będzie zasilona ze złącza elektrycznego Tauron znajdującego się w elewacji budynku. Przewody będą rozprowadzone do opraw oświetleniowych po elewacji budynku w rurkach PVC w kolorze szarym. Trasy kablowe będą wiodły pionowo w narożnikach wewnętrznych ryzalitów budynku za rurami spustowymi rynien. Poziomo wzdłuż gzymsów do poszczególnych opraw. Najniższy poziom lamp będzie zamontowany w chodniku pieszym przed wejściem do Prokuratury. Będą to lampy doziemne zlicowane z nawierzchnią chodnika.

2.4 MIEJSCOWY PLAN ZAGOSPODAROWANIA PRZESTRZENNEGO

Na terenie objętym projektem obowiązuje Miejscowy Plan Zagospodarowania Terenu Podwale, Świdnicka, Kościuszki, nr planu 359.

2.5 OCHRONA KONSERWATORSKA

Budynek Prokuratury Okręgowej Podwale 27-28 jest wpisany do rejestru zabytków pod nr 676/506/Wm z dn. 25.01.1993 Gminnej Ewidencji Zabytków jako Koszary Kirasjerów 11 Regimentu, obecnie Prokuratura Rejonowa.

2.6 INFORMACJA O OBSZARZE ODDZIAŁYWANIA TERENU

Obszar oddziaływania terenu mieści się w całości na działkach, których został zaprojektowany.

2.7 PLAN ZAGOSPODAROWANIA TERENU

Plan zagospodarowania obejmuje rysunek 01.

3 WIZUALIZACJA OŚWIETLENIA

4 OPIS TECHNICZNY

4.1 PRZEDMIOT OPRACOWANIA

Przedmiotem opracowania jest wykonanie oświetlenia wejścia głównego budynku Prokuratury Okręgowej we Wrocławiu przy Podwalu 27-28 w technologii ledowej.

4.2 PODSTAWA OPRACOWANIA

Projekt niniejszy opracowano na podstawie:

- dokumentacji przetargowej,
- umowy z Zarządem Dróg i Utrzymania Miasta,
- wytycznych Inwestora,
- zatwierdzonej przez inwestora – ZDIUM koncepcji oświetlenia,
- inwentaryzacji obiektu,
- obowiązujących przepisów:
    - Rozporządzenie Ministra Infrastruktury z dnia 12 kwietnia 2002r. w sprawie warunków technicznych, jakim powinny odpowiadać budynki i ich usytuowanie, Dz.U. Nr 75 poz. 690 z późniejszymi zmianami,
    - Ustawa z dnia 7 lipca 1994r. Prawo budowlane, Dz.U. 1994 Nr 89 poz.414 ◦ Ustawa z dnia 4 lutego 1994r. o prawie autorskim i prawach pokrewnych, Dz.U. 1994 Nr24 poz. 83
    - Ustawa z dnia 1 sierpnia 1998r. w sprawie oceny zgodności, wzoru deklaracji zgodności oraz sposobu znakowania wyrobów budowlanych dopuszczonych do obrotu i powszechnego stosowania w budownictwie, Dz.U. 1998 Nr 113 poz. 728
    - Dyrektywa Parlamentu Europejskiego I Rady 2014/34/UE w sprawie harmonizacji ustawodawstw państw członkowskich odnoszących się do urządzeń i systemów ochronnych przeznaczonych do użytku w atmosferze potencjalnie wybuchowej

- i Polskich Norm:

    - PN-HD 60364-1:2010 – Instalacje elektryczne niskiego napięcia -- Część 1: Wymagania podstawowe, ustalanie ogólnych charakterystyk, definicje
    - PN-HD 60364-4-41:2017-09 – Instalacje elektryczne niskiego napięcia -- Część 4-41: Ochrona dla zapewnienia bezpieczeństwa -- Ochrona przed porażeniem elektrycznym
    - PN-HD 60364-4-43:2012 – Instalacje elektryczne niskiego napięcia -- Część 4-43: Ochrona dla zapewnienia bezpieczeństwa -- Ochrona przed prądem przetężeniowym
    - PN-HD 60364-5-52:2011 – Instalacje elektryczne niskiego napięcia -- Część 5-52: Dobór i montaż wyposażenia elektrycznego – Oprzewodowanie
    - PN-HD 60364-5-54:2011 – Instalacje elektryczne niskiego napięcia -- Część 5-54: Dobór i montaż wyposażenia elektrycznego -- Układy uziemiające i przewody ochronne

- PN-EN 50341-1:2013-03 - Elektroenergetyczne linie napowietrzne prądu przemiennego powyżej 1 kV -- Część 1: Wymagania ogólne -- Specyfikacje wspólne
- SEP N SEP-E-003 - Elektroenergetyczne linie napowietrzne. Projektowanie i budowa. Linie prądu przemiennego z przewodami pełnoizolowanymi oraz z przewodami
- niepełnoizolowanymi ◦ SEP N SEP-E-004 - Elektroenergetyczne i sygnalizacyjne linie kablowe. Projektowanie budowa.
- PKN-CEN/TR 13201-1:2016-02 Oświetlenie dróg -- Część 1: Wytyczne dotyczące wyboru klas oświetlenia
- PN-EN 13201-2:2016-03 Oświetlenie dróg -- Część 2: Wymagania eksploatacyjne
- PN-EN 13201-3:2016-03 Oświetlenie dróg -- Część 3: Obliczenia parametrów oświetleniowych.

4.3 PRZYŁĄCZE INSTALACJI

Miejsce przyłączenia: złącze kablowe Zk 3a Podwale 28-111 (Zk-WRW130141) obwód 6 zasilane ze stacji transformatorowej SN/nN R-1736 Piłsudskiego 1. Za złączem Zk-3a wykonać wewnętrzną linię zasilającą w kierunku rozdzielnicy T-ilum umieszczonej w pomieszczeniu - schowku w piwnicy budynku. W schowku zabudować główną rozdzielnicę T-ilum pełniącą funkcję sterowania za pomocą sterownika astronomicznego oraz wyposażonego w zabezpieczenia obwodów.

Należy wystąpić z pismem do Tauron Dystrybucja Regionu SN i nN o zapewnienie dopuszczenia i nadzoru na czas realizacji zadania w złączu kablowym.

Rysunek 1 Złącze ZK-3a

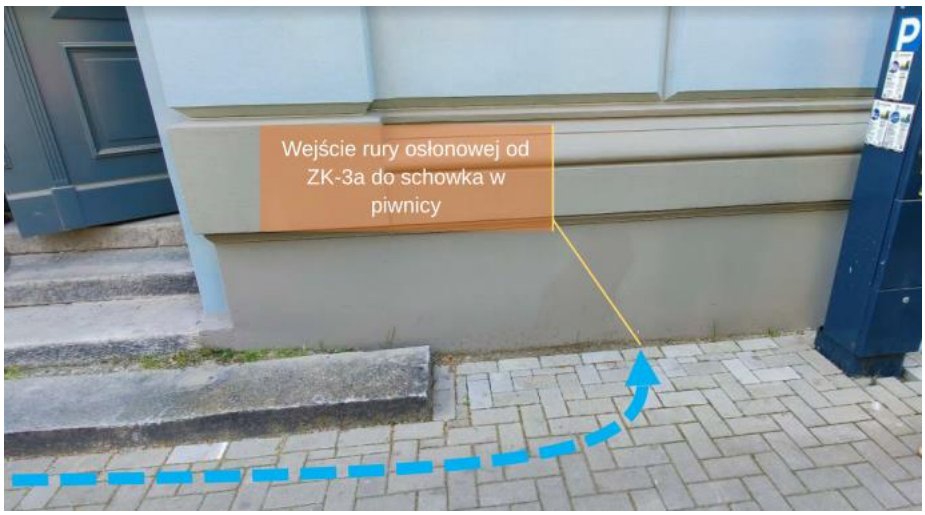

Rysunek 2 Wejście rury osłonowej do pom. w piwnicy

Rysunek 3 Widok rury osłonowej od strony schowka w piwnicy

4.4 POMIAR ENERGII

Rozdzielnicę T-ilum przygotować do montażu licznika 3-fazowego z zabezpieczeniem przedlicznikowym wyłącznikiem instalacyjnym nadmiarowo-prądowym 25A.

4.5 WEWNĘTRZNA LINIA ZASILAJĄCA

Na etapie remontu elewacji wykonano połączenie rurą osłonową karbowaną Ø110 (widoczną powyżej) między ZK-3a i pomieszczeniem w piwnicy budynku. Rura miała być wykorzystana do zasilania budynku, jednak ze względu na zamianę warunków przyłączeniowych rura jest nieużywana i pozostaje do wykorzystania na cele zasilenia iluminacji.

Należy doprowadzić zasilanie iluminacji od ZK-3a do tablicy rozdzielczo-licznikowej T-ilum w pomieszczeniu. Od T-ilum wyprowadzić linie zasilające na oprawy z powrotem w rurze osłonowej. Na rurze osłonowej pod chodnikiem należy zainstalować trójnik w celu wyprowadzenia kabli na oprawy.

4.6 ROZDZIELNICA T-ILUM

Rozdzielnicę T-ilum zamontować w pomieszczeniu piwnicy do którego doprowadzono rurę osłonową od ZK-3a. W szafce zapewnić miejsce na montaż licznika 3 – fazowego z zabezpieczeniem przelicznikowym D25A.

Rozdzielnicę wykonać w układzie TN-C-S. Do rozdzielnicy doprowadzić przewód PE z GSU i dokonać podziału PEN na PE i N.

Rozdzielnica będzie pełnić rolę sterowania oświetleniem za pomocą zegara astronomicznego.

4.7 INSTALACJA KABLOWA

Kabel ziemny stanowi zasilanie WLZ, instalować zgodnie z normą N SEP E-004.

Kabel w ziemi należy układać linią falistą z zapasem 3% długości rowu. Ułożony kabel należy zasypać gruntu rodzimego o grubości 30 cm i przykryć folią z tworzywa sztucznego w kolorze niebieskim o szerokości 20cm.

4.8 OCHRONA PORAŻENIOWA

Jako ochronę przed porażeniem prądem elektrycznym zastosowano samoczynne wyłączenie napięcia zasilania w układzie sieciowym TN-S . Skuteczność ochrony zgodną z normą PN-IEC-60364 zapewnia odpowiedni przekrój kabla zasilającego, dobór wkładki bezpiecznikowej, montaż wyłączników nadmiarowo-prądowych zabezpieczających obwody odbiorcze.

Przed oddaniem instalacji do eksploatacji należy sprawdzić pomiarami skuteczność ochrony przeciwporażeniowej.

4.9 UZIEMIENIE

Należy wykorzystać GSU w celu doprowadzenia PE do T-ilum. Stosować przewód LgY 6mm 2 . Rezystancja uziemienia Ru=10Ω.

4.10 STEROWANIE OŚWIETLENIEM

Załączenie oświetlenia odbywać się będzie sterownikiem astronomicznym zlokalizowanym w tablicy T-ilum zlokalizowanej w pomieszczeniu piwnicy.

5 MONTAŻ OPRAW OŚWIETLENIOWYCH

5.1 OPRAWY DOZIEMNE CRU36

5.1.1 Specyfikacja opraw

Opis	**Oprawa doziemna, zaprojektowania do iluminacji zarówno zabytkowych jak i nowoczesnych obiektów budowlanych. Tworząc efekty świetlne, eksponuje i podkreśla detale oświetlanych budowli.**
Zastosowanie	Zewnętrzne
Sposób montażu	Doziemny
Wykonanie	Aluminium / stal
Szczegóły	Pierścień ze stali nierdzewnej 316L
CRI	Min 80
Zasilanie	230V, 50 Hz
Klasa ochronności	I lub II (opcjonalnie)
LED - MOC	36LED - 44W
Waga	8,4 kg

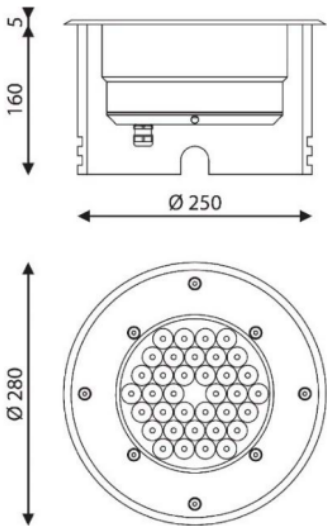

Należy wykonać drenaż zgodnie z instrukcją producenta.

Rysunek 4 Orientacyjna lokalizacja opraw doziemnych

5.1.2 Podłączenie opraw CRU36

Oprawa dostarczana jest z fabrycznie zamontowanym kablem zasilającym. Należy dokonać przyłącze puszkowe. Stosować puszki IP66 z dławnicami.

Puszkę zalać szczelnie żywicą epoksydową do zastosowań elektroinstalacyjnych.

5.2 MONTAŻ OPRAW ELEWACYJNYCH TYPU HL

5.2.1 Specyfikacja opraw

Montaż opraw na parapetach i gzymsach.

Opis	Oprawa oświetleniowa, zaprojektowana do iluminacji zarówno zabytkowych jak i nowoczesnych obiektów budowlanych. Tworząc efekty świetlne, eksponuje i podkreśla detale oświetlanych budowli.
Zastosowanie	Zewnętrzne
Sposób montażu	Ścienny (uchwyty zamawiane oddzielnie)
Wykonanie	Aluminium anodowane
CRI	Min 80
Dostępne opcje	CRI > 90, dowolny kolor RAL
Zasilanie	230V, 50 Hz
Klasa ochronności	I lub II (opcjonalnie)

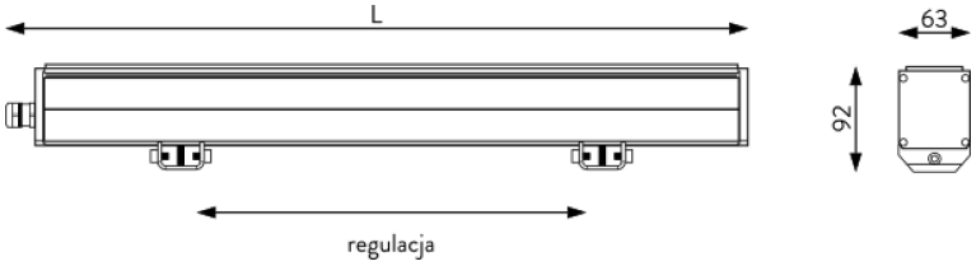

TYP	HL36	HL18
LED - MOC	36LED - 44W	18LED - 22W
WAGA	5,8 kg	4,1 kg
L	1204mm	642mm

5.2.1 Parametry techniczne opraw

Parametry techniczno-użytkowe opraw		
Lp	**Dane techniczne**	**Opis wymagań techniczno-użytkowych**
1	Konstrukcja oprawy	Okrągła oprawa doziemna LED wyposażona w 36 lub 18 szt. diod 3000K CRI>90. Oprawa posiada wyprowadzony przewód zasilający. Podłączenie oprawy do zasilania odbywa się bez ingerencji we wnętrze oprawy. System Aqua-Stop zapobiegający higroskopijnemu podciąganiu wody przez przewody. Wyprowadzone przewody zasilające w specjalnej izolacji gumowej H07RN-F, bezhalogenowy, odporny na warunki atmosferyczne i oleje.
2	Montaż oprawy	Oprawy przeznaczone są do montażu w podłożu w dedykowanej puszce. Należy zapewnić drenaż w celu odpływu wody stojącej.
3	Materiał	Korpus oprawy wykonany z aluminium anodowanego malowanego proszkowo. Zewnętrzny kołnierz wykonany ze stali nierdzewnej 316L w kształcie okręgu. Dławnice, wkręty i śruby zewnętrzne wykonane ze stali nierdzewnej. Szyba hartowana grubości 12mm.
4	Optyka	System soczewek wykonany z PMMA przykrytych płaską szybą hartowaną. Dedykowana optyka o sprawności >92% zgodna z załączonym wykresem. Każda dioda wyposażona w indywidualną soczewkę. Panel LED przykryty maskownicą wykonaną z ABS (otwory o średnicy soczewek).
5	Źródła LED	Oprawa LED wyposażona w 36 szt. lub 18 diod 3000K CRI>90 typu High-Power montowane na ceramicznym podłożu, zasilane prądem 350 mA, temperatura Tj ≤ 120 o C,
6	Klasa ochrony przeciwporażeniowej (izolacji)	I lub II klasa ochronności [norma PN-EN 60529]
7	Stopień szczelności oprawy	Min. IP66 / IP67
8	Stopień odporności na uderzenia systemu optycznego	Min. IK10
9	Pobór mocy	44W (HL36, CRU36) i 22W (HL18)
10	Zasilanie	Napięcie 230V±10% AC– 50Hz,
11	Ochrona przeciw przepięciowa	Zasilacz oprawy wyposażony w ogranicznik przepięć min. 1 kV
12	Gwarancja	5 lat
13	Certyfikaty	CE

5.2.2 Podłączenie opraw HL

Oprawa dostarczana jest z fabrycznie zamontowanym kablem zasilającym. Należy dokonać przyłącze puszkowe. Stosować puszki szare IP67 z dławnicami skręcanymi.

5.2.3 Montaż na gzymsie górnym

Instalację do gzymsu górnego doprowadzić pionem za rynną. Przewody instalować w rurkach instalacyjnych PVC Ø16 na uchwytach mocowanych za pomocą kołków rozporowych przez parapet.

Stosować rurki szare UV opdporne.

Rysunek 5 Rurka instalacyjna

Rysunek 6 Linia montażu opraw i instalacji elektrycznej na gzymsie górnym

Rysunek 7 Widok gzymsu górnego

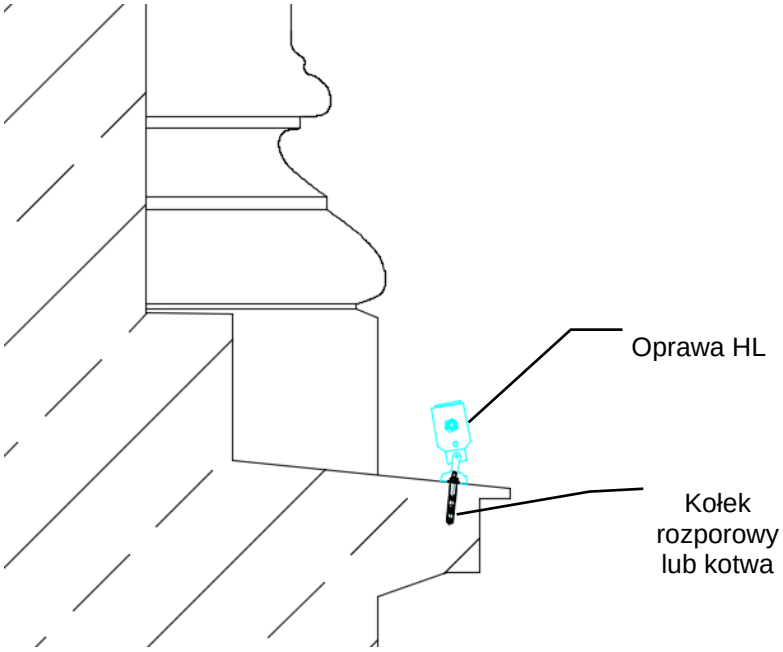

Rysunek 8 przekrój przez gzyms górny

5.2.4 Montaż na gzymsie dolnym

Instalację do gzymsu górnego doprowadzić pionem za rynną. Na poziomie piętra przewód przepuścić przez ścianę do wnętrza – holu piętra. Na piętrze przewody prowadzić w za listwą przypodłogową. Pionowo prowadzić w listwach PVC. Przewody rozgałęziać w puszkach natynkowych wewnątrz budynku.

Do poszczególnych opraw wyjść na zewnątrz przepustem przez ścianę.

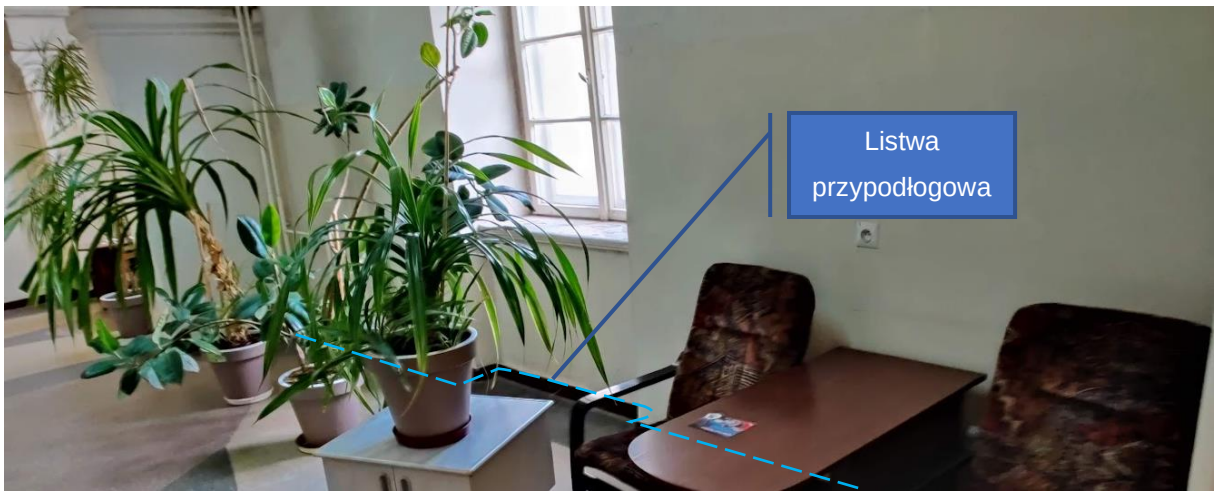

Rysunek 9 Prowadzenie przewodów na piętrze za listwą przypodłogową

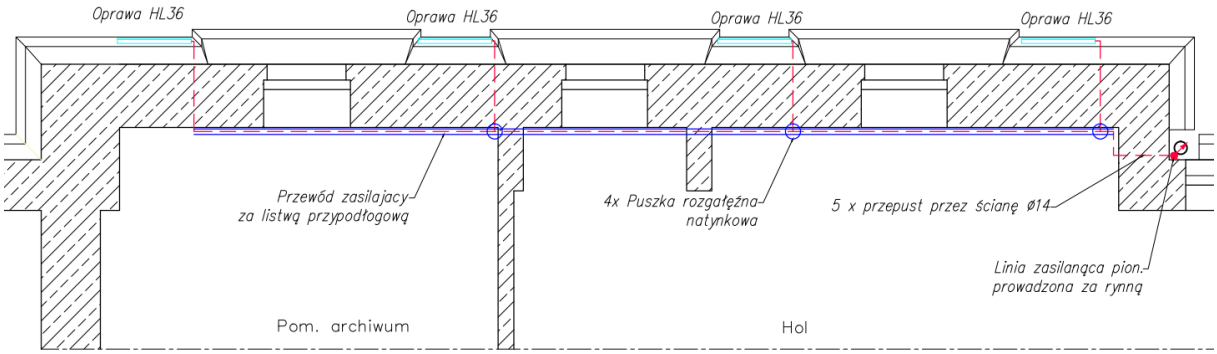

Rysunek 10 Przekrój poziomy przez kondygnację I

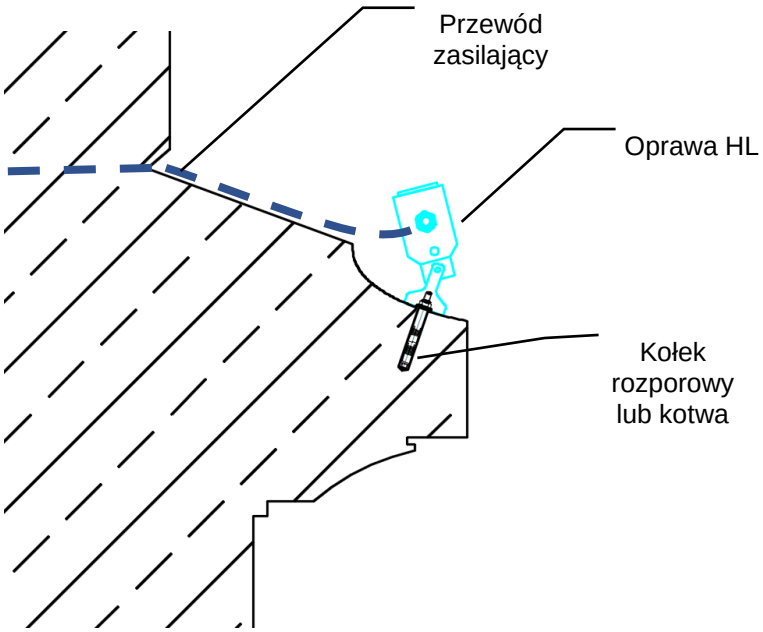

Rysunek 11 Przekrój przez gzyms dolny

Rysunek 12 Miejsce montażu opraw na gzymsie dolnym

5.3 PROWADZENIE PRZEWODÓW W PIONIE

Od rozdzielnicy zasilającej T-ilum w schowku piwnicy przewód prowadzić w ziemi pod chodnikiem do fosy okołoobiektowej lewej (wschodniej), tu w rurze PVC 750N na uchwytach stalowych za rynnę. Za rynną przewody mocować na uchwytach do ściany.

Na poziomie piętra I przewody wprowadzić przez ścianę do wnętrza budynku, tu rozprowadzić do poszczególnych lamp.

Na poziomie gzymsu górnego przewody rozprowadzić do gzymsie w rurce PVC na uchwytach.

Rysunek 13 Prowadzenie linii zasilającej za rynną

6 ZESTAWIENIE ILOŚCIOWE OPRAW

Lp	Typ oprawy	Producent	Liczba	Kondygnacja
1	Oprawa doziemna CRU36.1 LED 3000K IP67 optyka specjalna-FM	Revasiled	4	W chodniku
2	Oprawa liniowa HL18.1 LED 3000K IP67 optyka specjalna -LO	Revasiled	2	III
3	Oprawa liniowa HL18.2 LED 3000K IP67 optyka specjalna -6LD+12FB	Revasiled	6	III
4	Oprawa liniowa HL36 LED 3000K IP67 optyka specjalna - FB	Revasiled	4	I

7 UPRAWNIENIA PROJEKTOWE

URZĄD WOJEWÓDZKI
W SIEDLCACH
-5-

Siedlce dnia 1993-06-07

Nr GP.7342/191/209/93

STWIERDZENIE PRZYGOTOWANIA ZAWODOWEGO
do pełnienia samodzielnych funkcji technicznych w budownictwie

Na podstawie § 2 ust.2, pkt.2, § 5 ust.2, § 7 i § 13 ust.1 pkt.4 lit.d rozporządzenia Ministra Gospodarki Terenowej i Ochrony Środowiska z dnia 20 lutego 1975 roku w sprawie samodzielnych funkcji technicznych w budownictwie /Dz.U. nr 8, poz.46/ z późniejszymi zmianami /Dz.U. nr 42 z 1988 r. poz.334 i Dz.U. nr 69 z 1991 r. poz.299/

s t w i e r d z a s i ę, ż e

Pan /i/ MAREK MUCHA, technik elektryk

urodzony /a/ dnia 24 marca 1955 roku w Stoczku

p o s i a d a p r z y g o t o w a n i e z a w o d o w e

upoważniające do wykonywania samodzielnej funkcji
projektanta oraz kierownika budowy i robót

w specjalności instalacyjno-inżynieryjnej w zakresie sieci i instalacji elektrycznych.

Pan /i/ MAREK MUCHA

jest upoważniony /a/ do:

1/ sporządzania projektów w zakresie sieci i instalacji elektrycznych, obejmujących instalacje elektryczne, napowietrzne i kablowe linie energetyczne, stacje i urządzenia elektroenergetyczne - o powszechnie znanych rozwiązaniach konstrukcyjnych i schematach technicznych,

2/ kierowania, nadzorowania i kontrolowania budowy i robót, kierowania i kontrolowania wytwarzania konstrukcyjnych elementów sieci i instalacji oraz oceniania i badania stanu technicznego w zakresie sieci i instalacji elektrycznych, obejmujących instalacje elektryczne, napowietrzne i kablowe linie energetyczne, stacje i urządzenia elektroenergetyczne - o powszechnie znanych rozwiązaniach konstrukcyjnych.

Otrzymuje:
Pan Marek Mucha
zam.Stoczek
ul.Kosowska 8

z up. WOJEWODY
Henryk [illegible]
Gospodarki Przestrzennej
Architekt Wojewódzki

POLSKA
IZBA
INŻYNIERÓW
BUDOWNICTWA

Zaświadczenie

o numerze weryfikacyjnym:

MAZ-T9G-44M-B8Z *

Pan MAREK MUCHA o numerze ewidencyjnym MAZ/IE/0137/02
adres zamieszkania ul. PIOTRA SKARGI 63 m 1, 03-516 WARSZAWA
jest członkiem Mazowieckiej Okręgowej Izby Inżynierów Budownictwa i posiada wymagane ubezpieczenie od odpowiedzialności cywilnej.
Niniejsze zaświadczenie jest ważne od 2022-01-01 do 2022-12-31.

Zaświadczenie zostało wygenerowane elektronicznie i opatrzone bezpiecznym podpisem elektronicznym weryfikowanym przy pomocy ważnego kwalifikowanego certyfikatu w dniu 2021-12-30 roku przez:

Roman Lulis, Przewodniczący Rady Mazowieckiej Okręgowej Izby Inżynierów Budownictwa.

(Zgodnie art. 5 ust 2 ustawy z dnia 18 września 2001 r. o podpisie elektronicznym (Dz. U. 2001 Nr 130 poz. 1450) dane w postaci elektronicznej opatrzone bezpiecznym podpisem elektronicznym weryfikowanym przy pomocy ważnego kwalifikowanego certyfikatu są równoważne pod względem skutków prawnych dokumentom opatrzonym podpisami własnoręcznymi.)

URZĄD WOJEWÓDZKI
w Lublinie
-1-
(pieczęć)

Lublin, dnia 30.III.1991r.

Nr 1333/Lb/91

DECYZJA O STWIERDZENIU PRZYGOTOWANIA ZAWODOWEGO
do pełnienia samodzielnych funkcji technicznych w budownictwie

Na podstawie § 4 ust. 3, 7 i § 13 ust. 1 pkt. 4 lit. d

rozporządzenia Ministra Gospodarki Terenowej i Ochrony Środowiska z dnia 20 lutego 1975 r.

w sprawie samodzielnych funkcji technicznych w budownictwie (Dz. U. Nr 8, poz. 46) stwierdza

się, że: Obywatel(ka) Krzysztof S M A G A
(imię i nazwisko)

inżynier elektryk
(tytuł naukowy — zawodowy)

urodzony(a) dnia 30 lipca 1956 r. w Lublinie

posiada przygotowanie zawodowe upoważniające do wykonywania samodzielnych funkcji

P R O J E K T A N T A
(rodzaj funkcji)

w specjalności instalacyjno - inżynieryjnej
(rodzaj specjalności technicznej-budowlanej)

w zakresie sieci i instalacji elektrycznych
(specjalizacja zawodowa)

W.A. Nr. [illegible] r. MA-BUA/[illegible] szt. [illegible]

Obywatel(ka) Krzysztof S M A G A jest upoważniony(a) do
(imię i nazwisko)

1/ sporządzania projektów sieci i instalacji elektrycznych - obejmujących instalacje elektryczne, napowietrzne i kablowe linie energetyczne, stacje i urządzenia elektroenergetyczne,

2/ w budownictwie osób fizycznych - do kierowania, nadzorowania i kontrolowania budowy, kierowania i kontrolowania wytwarzania konstrukcyjnych elementów sieci i instalacji oraz oceniania i badania stanu technicznego sieci i instalacji elektrycznych - obejmujących instalacje elektryczne, napowietrzne i kablowe linie energetyczne, stacje i urządzenia elektroenergetyczne.

Z zp. WOJEWODY LUBELSKIEGO
mgr inż. arch. Gigiord Olszewski
Dyrektor Wydziału
Gospodarki Przestrzennej

POLSKA
IZBA
INŻYNIERÓW
BUDOWNICTWA

Zaświadczenie

o numerze weryfikacyjnym:

LUB-M9E-HZG-HSC *

Pan Krzysztof Smaga o numerze ewidencyjnym LUB/IE/0152/01

adres zamieszkania Balladyny 18/24, 20-601 Lublin

jest członkiem Lubelskiej Okręgowej Izby Inżynierów Budownictwa i posiada wymagane ubezpieczenie od odpowiedzialności cywilnej.

Niniejsze zaświadczenie jest ważne od 2022-01-01 do 2022-12-31.

Zaświadczenie zostało wygenerowane elektronicznie i opatrzone bezpiecznym podpisem elektronicznym weryfikowanym przy pomocy ważnego kwalifikowanego certyfikatu w dniu 2021-12-03 roku przez:

Joanna Gieroba, Przewodniczący Rady Lubelskiej Okręgowej Izby Inżynierów Budownictwa.

(Zgodnie art. 5 ust 2 ustawy z dnia 18 września 2001 r. o podpisie elektronicznym (Dz. U. 2001 Nr 130 poz. 1450) dane w postaci elektronicznej opatrzone bezpiecznym podpisem elektronicznym weryfikowanym przy pomocy ważnego kwalifikowanego certyfikatu są równoważne pod względem skutków prawnych dokumentom opatrzonym podpisami własnoręcznymi.)

8 OŚWIADCZENIE PROJEKTANTA

Wrocław, 31.05.2022

OŚWIADCZENIE PROJEKTANTA

Zgodnie z art. 34 ust. 3d pkt 3 ustawy z dn.7 lipca 1994 r. Prawo budowlane (Dz.U. 2020 poz. 1333) Oświadczam, że powyższa dokumentacja projektowa – Projekt Budowlany - Oświetlenie wejścia głównego budynku Prokuratury Okręgowej we Wrocławiu przy Podwalu 27-28 został wykonana zgodnie z obowiązującymi w Polsce przepisami prawa oraz zasadami wiedzy technicznej.

Oświadczam, że posiadam uprawnienia budowlane o numerze GP.7342/191/209/93 w zakresie: projektowania i kierowania robotami budowlanymi bez ograniczeń w specjalności instalacyjnej w zakresie sieci, instalacji i urządzeń elektrycznych i elektroenergetycznych w Mazowieckiej Okręgowej Izbie Inżynierów Budownictwa po nr ew. MAZ/IE/0137/12.

Projektant :

Marek Mucha

9 WARUNKI PRZYŁĄCZENIOWE

Wrocław, 2022-01-26

WARUNKI PRZYŁĄCZENIA nr WP/008018/2022/O05R01 z dnia 2022-01-26
DLA ZWIĘKSZENIA MOCY PRZYŁĄCZENIOWEJ

Obiekt: oświetlenie iluminacyjne fasady budynku

Adres przyłączanego obiektu: ul. Podwale 27-28
50-040 Wrocław

Odpowiadając na wniosek z: 2022-01-18, zapewniamy przyłączenie do sieci TAURON Dystrybucja S.A., z mocą przyłączeniową: **5,0 kW,**, w **V** grupie przyłączeniowej,
będzie możliwe po spełnieniu poniższych warunków:

IA. Wymagania techniczne:

1. Miejsce przyłączenia: złącze kablowe Zk 3a Podwale 28-III (Zk-WRW130141) obwód 6 zasilane ze stacji transformatorowej SN/nN R-1736 Piłsudskiego 1.
2. a) Miejsce dostarczania energii elektrycznej: zaciski prądowe na wyjściu przewodów od zabezpieczenia w złączu w kierunku instalacji odbiorcy.

   b) Miejsce rozgraniczenia własności urządzeń elektroenergetycznych: zaciski prądowe na wyjściu przewodów od zabezpieczenia w złączu w kierunku instalacji odbiorcy.
3. Przyłączenie obiektu do sieci wymaga:
   a) po stronie **TAURON Dystrybucja S.A.** przyłączenie nie wymaga prac inwestycyjnych w zakresie przyłącza,
   b) po stronie **TAURON Dystrybucja S.A.** przyłączenie nie wymaga prac inwestycyjnych w sieci dystrybucyjnej,
   c) w zakresie przyłączanych urządzeń, instalacji Wnioskodawcy:

   Wykonać wewnętrzną linię zasilającą od Zk 3a Podwale 28-III (Zk-WRW130141) po uzyskaniu zgody Właściciela nieruchomości , w kierunku instalacji odbiorcy. Za złączem zabudować główną rozdzielnicę z zabezpieczeniami poszczególnych wlz. Wymiana (zainstalowanie) zabezpieczenia przedlicznikowego leży po stronie Wnioskodawcy. Przygotować miejsce na zainstalowanie licznika 3-fazowego. W przypadku wymiany przewodów sieć odbiorczą wykonać w układzie TN-S.

   Należy wystąpić z pismem do Regionu SN i nN o zapewnienie dopuszczenia i nadzoru na czas realizacji zadania w złączu kablowym..

4. Układ pomiarowo-rozliczeniowy na napięciu 0,23 kV:
   a) rodzaj układu: bezpośredni 1- fazowy
   b) miejsce zainstalowania: w szafce pomiarowej wewnątrz budynku.
5. Zabezpieczenia przedlicznikowe:
   a) prąd znamionowy: 25 A,
   b) rodzaj: wyłącznik instalacyjny nadmiarowo-prądowy,
   c) lokalizacja: w szafce pomiarowej wewnątrz budynku.
6. Dla doboru aparatury, spodziewaną wartość prądu zwarcia w miejscu dostarczania energii elektrycznej przyjąć wg obliczeń, jednak nie mniej niż 6 kA.
7. Wymagany stopień skompensowania mocy biernej, tg $\varphi \leq 0,4$.
8. Sieć nN pracuje w układzie:

II. Określa się następujące dopuszczalne czasy trwania przerw:

a) czas trwania jednorazowej przerwy, tj. całkowitej, jednoczesnej przerwy w zasilaniu wszystkich miejsc dostarczania, nie przekraczający:
   - dla przerwy planowanej – 16 godz.,
   - przerwy nieplanowanej – 24 godz.,

b) łączny czas trwania przerw w ciągu roku, stanowiący sumę czasów trwania przerw jednorazowych, tj. całkowitych jednoczesnych przerw w zasilaniu wszystkich miejsc dostarczania, nie przekraczający:
   - przerw planowanych – 35 godz.,

10 ODPIS Z NARADY KOORDYNACYJNEJ

PREZYDENT WROCŁAWIA
Zarząd Geodezji, Kartografii i Katastru Miejskiego
we Wrocławiu
al. Marcina Kromera 44, 51-163 Wrocław

ODPIS

PROTOKÓŁ Nr ZGKIKM.TZ.6630.665.2022
Z NARADY KOORDYNACYJNEJ
w sprawie usytuowania projektowanych sieci uzbrojenia terenu

Opis przedmiotu narady:

Przedmiot narady koordynacyjnej: Projekt sieci elektroenergetycznej zasilającej oświetlenie budynku Prokuratury Okręgowej we Wrocławiu dz. 3/1, 5/1, 5/3, 5/4, 37/1, 37/4 AM-23 obręb Stare Miasto we Wrocławiu

Lokalizacja obiektu: ul. Podwale 27-28, dz. 3/1, 5/1, 5/3, 5/4, 37/1, 37/4 AM-23 obręb Stare Miasto we Wrocławiu

Data wpływu: 2022-05-10

Wnioskodawca: GMINA WROCŁAW, PL.NOWY TARG 1-8, 50-141 WROCŁAW ZARZĄD DRÓG I UTRZYMANIA MIASTA WE WROCŁAWIU
53-633 WROCŁAW, ul. DŁUGA 49

Przewodniczący narady koordynacyjnej: Kierownik Biura Geodezyjnej Ewidencji Sieci Uzbrojenia Terenu Włodzimierz Struś

Protokolant narady koordynacyjnej: Włodzimierz Struś

Data odbycia się narady koordynacyjnej: 2022-06-02

Miejsce i sposób przeprowadzenia narady koordynacyjnej: narada w siedzibie ZGKiKM za pomocą środków komunikacji elektronicznej.

Wynik narady koordynacyjnej: **jednomyślny i pozytywny**.

Treść protokołu została uzgodniona z osobami które uczestniczyły w naradzie wyłącznie za pomocą środków komunikacji elektronicznej.

Podmioty władające sieciami uzbrojenia terenu:			
Lp.	Oznaczenie podmiotu oraz Imię i nazwisko osoby, która ten podmiot reprezentuje:	Stanowisko/treść uwagi	Podpis
1.	ESV Serwis Sp. z o.o.	pozytywne bez uwag Należycie zawiadomiony podmiot nie uczestniczył w naradzie	
2.	FORTUM NETWORK WROCŁAW SP. Z O.O. Beata Chajec	pozytywne bez uwag Brak uwag	
3.	GAZ-SYSTEM S.A. Oddział we Wrocławiu Michał Wieczorek	nie dotyczy Nie dotyczy	
4.	HAWE TELEKOM Sp. z o.o.	pozytywne bez uwag Należycie zawiadomiony podmiot nie uczestniczył w naradzie	
5.	Miejskie Przesiębiorstwo Komunikacyjne sp. z o.o Grzegorz Olizarowicz	pozytywne bez uwag	
6.	MPWiK S.A. Barbara Knapińska	pozytywne z uwagami Prace ziemne w strefie istniejących przewodów wod-kan wykonać ręcznie, zachować min 0,5m w „świetle" od istniejących przewodów wod-kan i 0,7m w „świetle" od projektowanych przewodów i urządzeń wod-kan	

7.	NETIA S.A. Alan Krulikowski	pozytywne z uwagami Uzgadnia się z następującymi uwagami: -prace w pobliżu urządzeń telekomunikacyjnych prowadzić bez sprzętu mechanicznego, pod nadzorem przedstawiciela Netii -kolidujące urządzenia telekomunikacyjne należy zabezpieczyć zgodnie z normami -w przypadku wystąpienia konieczności przebudowy P.T. uzgodnić z Netia S.A. Wrocław, ul. Strzegomska 142A -powiadomić o terminie rozpoczęcia robót na adres nadzory@netia.pl	
8.	ORANGE POLSKA S.A.	pozytywne bez uwag Należycie zawiadomiony podmiot nie uczestniczył w naradzie	
9.	Polska Spółka Gazownictwa sp. z o.o - Oddział Zakład Gazowniczy we Wrocławiu Jacek Bieliński	pozytywne z uwagami W miejscach skrzyżowań należy zachować minimalną pionową odległość tj. 0,2 m pomiędzy powierzchnią ścianki zewnętrznej gazociągu i skrajnymi elementami uzbrojenia zewnętrznego. W miejscach skrzyżowań i zbliżeń z siecią gazową prace prowadzić ręcznie z zachowaniem szczególnej ostrożności zgodnie z obowiązującymi normami i przepisami techniczno–budowlanymi. W przypadku stwierdzenia jakichkolwiek rozbieżności w zakresie posadowienia istniejącej sieci gazowej należy bezwzględnie powiadomić służby gazownicze.	
10.	Polskie Koleje Państwowe S.A.	pozytywne bez uwag Należycie zawiadomiony podmiot nie uczestniczył w naradzie	
11.	TAURON Dystrybucja S.A. Przemysław Kwiatkowski	pozytywne z uwagami Uzgadnia się z zastrzeżeniem stosowania się do postanowień wydanych WP; W razie potrzeby proszę zwracać się o nadzór branżowy do TD S.A.	
12.	Zarząd Dróg i Utrzymania Miasta Bogumił Całujek	pozytywne bez uwag Brak uwag	
13.	Zarząd Zieleni Miejskiej Emilia Juruś	pozytywne z uwagami Dokumentację wykonaną zgodnie z Zarządzeniem nr 1217/19 Prezydenta Wrocławia z dnia 28.06.2019 należy uzgodnić z ZZM.	

2022-06-03

Data sporządzenia protokołu

Z up. Prezydenta Wrocławia
Włodzimierz Struś
Przewodniczący
Narad Koordynacyjnych

Elektronicznie podpisany przez
WŁODZIMIERZ STRUŚ
Data: 2022.06.03 14:19:21 +02'00'

Podpis i pieczęć przewodniczącego narady koordynacyjnej

11 UZGODNIENIE ZDIUM

ZARZĄD DRÓG I UTRZYMANIA MIASTA
we Wrocławiu
53-633 Wrocław, ul. Długa 49
tel. 071 355-90-76, fax: 071 355-13-76, e-mail: 071 355-08-66
TUU.4262.480.44345.2022.AN

Wrocław, dnia 2022-05-30

DECYZJA 480/2022

Na podstawie art. 19 ust. 5, art. 39 ust. 3 i 3a ustawy z dnia 21 marca 1985 r. o drogach publicznych (Dz. U. z 2021 r. poz. 1376) oraz art. 104 § 1 ustawy z dnia 14 czerwca 1960 r. - Kodeks postępowania administracyjnego (Dz. U. z 2021 r. poz. 735), a także upoważnienia Prezydenta Wrocławia nr 444/I/JO/19 z dnia 1 października 2019 r. w sprawie upoważnienia Głównego Specjalisty w Dziale Uzgodnień Zarządu Dróg i Utrzymania Miasta we Wrocławiu do wydawania decyzji administracyjnych w sprawach określonych w przepisach ustawy o drogach publicznych, po rozpatrzeniu wniosku wniesionego przez pełnomocnika Pana Rafała Kurowskiego Domo-Technologie sp. z o.o. ul. Staropolska 10, 03-289 Warszawa w dniu 2022-05-24 r., w imieniu inwestora **Zarząd Dróg i Utrzymania Miasta** z siedzibą przy Długa 49 53-633 Wrocław o wydanie zezwolenia na lokalizację w pasie drogowym ul. **Podwale, Piłsudskiego, pl. Orląt Lwowskich** . we Wrocławiu, obiektu/urządzenia niezwiązanego z potrzebami zarządzania drogami lub potrzebami ruchu drogowego:

1. **Zezwala się inwestorowi na lokalizację w pasie drogowym ul. Podwale (dz nr 37/4, AM-23, obr. Stare Miasto), ul. Piłsudskiego (dz nr 35, AM-23, obr. Stare Miasto), plac Orląt Lwowskich (dz nr 37/1, AM-23, obr. Stare Miasto) oświetlenia iluminacji elewacji Prokuratury Okręgowej ul. Podwale 27-28**
2. **Ustala się następujące warunki zezwolenia:**
   a). w przypadku realizacji inwestycji w trakcie obowiązywania gwarancji powykonawczej na roboty nawierzchniowe, inwestor zobowiązany jest do zapewnienia podtrzymania gwarancji na terenie przedmiotowej inwestycji
   b). w przypadku projektowania sieci i przyłączy na terenach zieleni należy zachować zgodność z wymogami Zarządzenia Prezydenta Wrocławia nr 1217/19 z dnia 28 czerwca 2019 r. w sprawie ochrony drzew i rozwoju terenów zieleni Wrocławia
   c). w przypadku projektowania sieci i przyłączy na terenach zieleni projekt należy uzgodnić z Zarządem Zieleni Miejskiej we Wrocławiu
   d). należy zachować zgodność z wymogami rozporządzenia Ministra Transportu i Gospodarki Morskiej z dnia 2 marca 1999 r. w sprawie warunków technicznych, jakim powinny odpowiadać drogi publiczne i ich usytuowanie (Dz. U. z 2019 r., poz. 1643 z późn. zmianami) oraz rozporządzenia Ministra Transportu i Gospodarki Morskiej z dnia 30 maja 2000 r. w sprawie warunków technicznych, jakim powinny odpowiadać drogowe obiekty inżynierskie i ich usytuowanie (Dz. U. Nr 63, poz. 735)
   e). należy skoordynować usytuowanie projektowanych sieci uzbrojenia terenu i przyłączy z Zarządem Geodezji, Kartografii i Katastru Miejskiego we Wrocławiu
   f). dla robót rozkopowych należy opracować i uzgodnić z zarządcą drogi projekt odbudowy nawierzchni pasa drogowego, uzyskać pozytywną opinię projektu organizacji ruchu zastępczego oraz jego zatwierdzenie, dokonane przez organ zarządzający ruchem
   g). realizacja i koszt budowy lub modernizacji urządzeń, nawierzchni w pasie drogowym związanych z wykonaniem zadania ponosi inwestor.

Uzasadnienie

Organ I instancji po wnikliwym przeanalizowaniu sprawy z wniosku o lokalizację urządzenia obcego w pasie drogi, będącej w trwałym zarządzie ZDiUM w oparciu o przedłożone dokumenty postanowił zezwolić na zlokalizowanie wnioskowanego urządzenia przedstawionego w załączniku do niniejszej decyzji.

Zgodnie z treścią art. 39 ust.1 pkt. 1 ustawy z dnia 21 marca 1985 r. o drogach publicznych zabronionym jest lokalizowanie obiektów budowlanych, umieszczanie urządzeń, przedmiotów i innych materiałów niezwiązanych z potrzebami zarządzania drogami lub potrzebami ruchu drogowego. Wyjątek stanowi zapis ustępu 3 art. 39, zgodnie, z którym w szczególnie uzasadnionych przypadkach lokalizowanie w pasie drogowym obiektów budowlanych lub urządzeń niezwiązanych z potrzebami zarządzania drogami lub potrzebami ruchu drogowego, może nastąpić wyłącznie za zezwoleniem zarządcy drogi.

Ww. przepisy wskazują, że w celu ochrony pasa drogowego przeznaczonego dla ruchu lub postoju pojazdów oraz ruchu pieszych, ustawodawca wprowadził zakaz lokalizowania w pasie drogi urządzeń i obiektów niezwiązanych z ruchem pieszych i ruchem kołowym. Warunkiem odstępstwa od zakazu jest wystąpienie w konkretnie rozpatrywanej sprawie przypadku o charakterze wyjątkowym.

W uznaniu organu I instancji w przedmiotowej sprawie zachodzą przesłanki z art. 39 ust. 3 ustawy z dnia 21 marca 1985 r. o drogach publicznych uzasadniające wyrażenie zgody na lokalizację na działkach będących w zarządzie ZDiUM ww. urządzenia.

Pouczenie

1. Przed rozpoczęciem robót budowlanych inwestor zobowiązany jest do:
   a). uzyskania pozwolenia na budowę lub zgłoszenia budowy albo wykonywania robót budowlanych;
   b). uzgodnienia z zarządcą drogi, przed uzyskaniem pozwolenia na budowę, projektu zagospodarowania działki lub terenu oraz projektu architektoniczno-budowlanego obiektu lub urządzenia, o którym mowa w ust. 3;
   c). uzyskania zezwolenia zarządcy drogi na zajęcie pasa drogowego, dotyczącego prowadzenia robót w pasie drogowym lub na umieszczenie w nim obiektu lub urządzenia.
2. Zgodnie z art. 39 ust. 4 ustawy o drogach publicznych utrzymanie obiektów i urządzeń niezwiązanych z potrzebami zarządzania drogami lub potrzebami ruchu drogowego należy do ich posiadaczy. Zarząd Dróg i Utrzymania Miasta informuje, że odpowiedzialność odszkodowawcza za niedopełnienie tych obowiązków spoczywa wyłącznie na właścicielu lub posiadaczu urządzenia.
3. Zgodnie z art. 39 ust. 5 ustawy o drogach publicznych, jeżeli budowa, przebudowa lub remont drogi wymaga przełożenia urządzenia lub obiektu, o którym mowa w ust. 3, koszt tego przełożenia ponosi jego właściciel.
4. Zgodnie z art. 39 ust. 5a ustawy o drogach publicznych, z zastrzeżeniem art. 32 ust. 3, jeżeli budowa, przebudowa lub remont drogi wymaga przełożenia infrastruktury telekomunikacyjnej umieszczonej w pasie drogowym, koszt tego przełożenia ponosi:
   a) zarządca drogi - w przypadku, gdy nie upłynęły 4 lata od dnia wydania decyzji, o której mowa w ust. 3, pod warunkiem zachowania dotychczasowych właściwości użytkowych oraz parametrów technicznych infrastruktury telekomunikacyjnej;
   b)właściciel infrastruktury telekomunikacyjnej - w przypadku, gdy:
   - upłynęły 4 lata od dnia wydania decyzji, o której mowa w ust. 3,
   - na żądanie właściciela wprowadzono ulepszenia w infrastrukturze telekomunikacyjnej,
   - infrastruktura telekomunikacyjna została zlokalizowana w pasie drogowym, mimo że zarządca drogi zawarł w decyzji, o której mowa w ust. 3, informację o planowanej w okresie 4 lat budowie, przebudowie lub remoncie odcinka drogi, którego dotyczy decyzja.
5. Zgodnie z art. 162 § 1 pkt. 2 ustawy – Kodeks postępowania administracyjnego, niedopełnienie warunków określonych w niniejszej decyzji, skutkuje stwierdzeniem jej wygaśnięcia.
6. **Od niniejszej decyzji służy stronie odwołanie do Samorządowego Kolegium Odwoławczego we Wrocławiu za moim pośrednictwem, w terminie 14 dni od dnia jej doręczenia, jednakże w trakcie biegu terminu do wniesienia odwołania, strona może się zrzec prawa do wniesienia tego odwołania wobec organu administracji publicznej, który wydał decyzję (art. 127 § 1 i 2, art. 127a § 1 i art. 129 § 1 i 2 ustawy – Kodeks postępowania administracyjnego).**
7. **Decyzja podlega wykonaniu przed upływem terminu do wniesienia odwołania, jeżeli jest zgodna z żądaniem wszystkich stron lub jeżeli wszystkie strony, zrzekły się prawa do wniesienia tego odwołania (art. 130 § 4 ustawy – Kodeks postępowania administracyjnego).**

Załącznik: część graficzna decyzji – skala 1:500

z up. Prezydenta Wrocławia
Główny Specjalista
Bogumił Całujek

Otrzymuje:
1. Pełnomocnik
   Rafał Kurowski Domo-technologie sp. z o.o.
   ul. Staropolska 10, 03-289 Warszawa
2. aa

Informacja o danych osobowych przetwarzanych w Zarządzie Dróg i Utrzymania Miasta we Wrocławiu

Zgodnie z rozporządzeniem Parlamentu Europejskiego i Rady (UE) 2016/679 z dnia 27 kwietnia 2016 r. w sprawie ochrony osób fizycznych w związku z przetwarzaniem danych osobowych i w sprawie swobodnego przepływu takich danych oraz uchylenia dyrektywy 95/46/WE (ogólne rozporządzenie o ochronie danych), (Dz. Urz. UE L 119 z 04.05.2016, str. 1), zwanego dalej RODO, informujemy że:

- administratorem Pani/Pana danych osobowych jest Zarząd Dróg i Utrzymania Miasta we Wrocławiu, ul. Długa 49, 53-633 Wrocław, zwany dalej ZDiUM;
- z inspektorem ochrony danych w ZDiUM można skontaktować się wysyłając e-maila na adres iod@zdium.wroc.pl;
- Pani/Pana dane osobowe przetwarzane będą w celu realizacji statutowych zadań Zarządu oraz zadań powierzonych;
- podstawą przetwarzania jest 6 ust. 1 lit. c, lit. e oraz art. 9 ust. 2 lit. f RODO;
- odbiorcami Pani/Pana danych osobowych będą: firmy prowadzące serwis IT systemów informatycznych używanych w ZDiUM, firmy realizujące dla ZDIUM usługi pocztowe, Urząd Miejski Wrocławia oraz podmioty uprawnione na podstawie przepisów prawa;
- Pani/Pana dane osobowe przechowywane będą przez okres czasu określony przepisami prawa lub przez okres niezbędny do ustalenia lub dochodzenia roszczeń związanych z realizacją zadań ZDIUM, w tym umów z kontrahentami;
- posiada Pani/Pan prawo żądania dostępu do danych osobowych, prawo do ich sprostowania, usunięcia lub ograniczenia przetwarzania oraz prawo do wniesienia sprzeciwu wobec przetwarzania;
- ma Pani/Pan prawo wniesienia skargi do organu nadzorczego;
- podanie danych osobowych w celu realizacji zadań statutowych ZDiUM jest obowiązkowe jeżeli wynika to z przepisów prawa, a w pozostałym zakresie jest dobrowolne dla uzyskania informacji o sposobie załatwienia sprawy;
- Pani/Pana dane osobowe nie będą wykorzystywane do zautomatyzowanego podejmowania decyzji ani do profilowania;
- Pani/Pana dane osobowe (imię i nazwisko, adres zamieszkania) zostały pobrane z serwisu internetowego "Kataster Wrocławia".

12 DECYZJA KONSERWATORSKA

Prezydent Wrocławia

urząd miasta wrocławia

MKZ-IZN.4125.130.2022
AK/00064593/2022/W
Nr kanc. 12502

Wrocław, 31 sierpnia 2022 r.

DECYZJA NR 506/2022

Na podstawie art. 89, pkt 2, rt. 91, ust. 4, pkt 4, art. 93 ust. 1, rt. 96 ust. 2, art. 36, ust. 1, pkt 10 w związku z art. 7 ustawy z 23 lipca 2003 r. *o ochronie zabytków i opiece nad zabytkami* (t.j.: Dz. U. 2022 r. poz. 840); na podstawie § 16 ust. 1 w związku z § 2 pkt 1 Rozporządzenia Ministra Kultury i Dziedzictwa Narodowego z dnia 2 sierpnia 2018 r. w sprawie prowadzenia prac konserwatorskich, prac restauratorskich i badań konserwatorskich przy zabytku wpisanym do rejestru zabytków albo na Listę Skarbów Dziedzictwa oraz robót budowlanych, badań architektonicznych i innych działań przy zabytku wpisanym do rejestru zabytków, a także badań archeologicznych i poszukiwań zabytków (Dz. U. 2021 poz.81); Porozumienia Nr 10 z dnia 05 września 2011 r. zawartego pomiędzy Wojewodą Dolnośląskim a Prezydentem Wrocławia W sprawie powierzenia prowadzenia niektórych zadań z zakresu właściwości Wojewódzkiego Konserwatora Zabytków (Dz. Urz. Województwa Dolnośląskiego z 2011 r. Nr 202, poz. 3506) oraz art. 77 § 1, rt. 104 ustawy z dnia 14 czerwca 1960 r. *Kodeks Postępowania Administracyjnego* (tj. Dz. U. 2021 poz.735).

Po rozpatrzeniu wniosku zgłoszonego przez Zarząd Dróg i Utrzymania Miasta ul. Długa 49, 53-633 Wrocław – reprezentowany przez Rafała Kurowskiego (Pełnomocnictwo nr 424/21 z 1 grudnia 2021 r.).
Zgodnie z wymogiem art. 36 ust. 1, pkt 10 ustawy 23 lipca 2003 r. o ochronie zabytków i opiece nad zabytkami na umieszczenie, na zabytku urządzeń technicznych, tablic, reklam oraz napisów,

- zgodnie z aktualnym stanem prawnym **dawny budynek koszar kawalerii przy ul. Podwale 27-28 we Wrocławiu (dz. nr 3/1; 5/1; 5/4; , AM-23 ob. Stare Miasto) wpisany jest do rejestru zabytków pod numerem 676/506/Wm z 25.01. 1993 r.**

Nieruchomość jest własnością Skarbu Państwa w zarządzie Prokuratury Okręgowej Wrocław.

Po ocenie dołączonego do wniosku projektu budowlanego „Oświetlenie wejścia głównego budynku Prokuratury Okręgowej we Wrocławiu ul. Podwale 17-28" (działki nr 3/1; 5/1; 37/4, AM-23, ob. Stare Miasto), wykonanego przez zespół projektowy Domo-Technologie Sp. z o.o., ul. Staropolska 10, 03-289 Warszawa, 31 maja 2022 r. w tym: kierownik zespołu projektowego mgr inż. Rafał Kurowski upr. nr E/0298/159/17.

P o z w a l a m

na realizację działań objętych załączoną dokumentacją wykonaną przez zespół projektowy Domo-Technologie Sp. z o.o., 31 maja 2022 r. polegających na:
wykonaniu oświetlenia iluminacyjnego części elewacji frontowej - wejścia głównego, budynku Prokuratury Okręgowej w Wrocławiu.

Wydział Architektury i Zabytków
pl. Nowy Targ 1-8: 50-141 Wrocław
tel. +48 71 777 77 77
fax +48 71 777 71 18
waz@um.wroc.pl
bip.um.wroc.pl

Termin ważności decyzji: **31.12.2023 r.**

UZASADNIENIE

Pan Rafał Kurowski pełnomocnik Zarządu Dróg i Utrzymania Miasta wystąpił do Miejskiego Konserwatora Zabytków we Wrocławiu o wydanie pozwolenia konserwatorskiego dla działań, których przedmiotem jest inwestycja obejmująca iluminacyjne oświetlenie wejścia głównego- do budynku dawnych koszar kawalerii przy ul. Podwale 27-28 we Wrocławiu (dz. nr 3/1; 5/1; 5/4; , AM-23 ob. Stare Miasto) wpisanego do rejestru zabytków pod numerem 676/506/Wm z 25.01. 1993 r.

Kompetencje tutejszego organu konserwatorskiego w powyższej sprawie wynikają art. 36 ust. 1 pkt 10 ustawy o ochronie zabytków i opiece nad zabytkami (Dz.U. z 2022 r. poz.840) *pozwolenia wojewódzkiego konserwatora zabytków wymaga umieszczenie na zabytku wpisanym do rejestru: urządzeń technicznych, tablic reklamowych , lub urządzeń reklamowych oraz napisów* oraz z mocy Porozumienia z dnia 5 września 2011 r. zawartego pomiędzy Wojewodą Dolnośląskim a Prezydentem Wrocławia w sprawie powierzenia prowadzenia niektórych zadań z zakresu właściwości Wojewódzkiego Konserwatora Zabytków.

Po zapoznaniu się z przedstawionym wnioskiem (uzupełnionym w dniach 16.05.2022 r. i 24.08.2022 r.), i załączonym projektem budowlanym „Oświetlenie wejścia głównego budynku Prokuratury Okręgowej we Wrocławiu ul. Podwale 17-28" (działki nr 3/1; 5/1; 37/4, AM-23, ob. Stare Miasto), wykonanego przez zespół projektowy Domo-Technologie Sp. z o.o., ul. Staropolska 10, 03-289 Warszawa, 31 maja 2022 r. należy uznać, że działanie objęte ww dokumentacją nie spowoduje degradacji walorów zabytkowego budynku oraz miejsca, w którym się znajduje.

POUCZENIE

Od niniejszej decyzji służy prawo odwołania do Ministra Kultury i Dziedzictwa Narodowego za moim pośrednictwem w terminie 14 dni od dnia jej doręczenia.

Działania powinny być wykonane zgodnie z obowiązującymi przepisami i w sposób nie zagrażający dla ludzi lub mienia.

Postępowanie w sprawie wydanego pozwolenia może zostać wznowione, a następnie pozwolenie może zostać cofnięte lub zmienione na podstawie art. 47 Ustawy z dnia 23 lipca 2003 o ochronie zabytków i opiece nad zabytkami.

Pozwolenie niniejsze nie zwalnia od obowiązku zgłoszenia lub uzyskania decyzji – pozwolenia na budowę (o ile są wymagane), zgodnie z Ustawą z dnia 7 lipca 1994 r. Prawo Budowlane (t.j. Dz.U. 2022 poz. 1557).

Zgodnie z art. 107 § 1 pkt 7 Ustawy z dnia 14 czerwca 1960 r. Kodeks Postępowania Administracyjnego (tj. Dz. U. z 2021 r., poz. 735) stronie przysługuje prawo do zrzeczenia się prawa do odwołania od niniejszej decyzji w terminie 14 dni od dnia jej otrzymania. Zrzeczenie się tego prawa powoduje, że decyzja staje się ostateczna i prawomocna, a więc nie przysługują od niej zwyczajne środki zaskarżenia – odwołanie lub wniosek o ponowne rozpatrzenie sprawy.

Z up. PREZYDENTA
Magdalena Wańkowska
MIEJSKI KONSERWATOR ZABYTKÓW

Otrzymują:
1. Wnioskodawca (za pośrednictwem pełnomocnika) + 2 egz. kat.
2. Zarząd Dróg i Utrzymania Miasta, ul. Długa 49, 53-633 Wrocław

Do wiadomości:
1. Wojewódzki Urząd Ochrony Zabytków, ul. Władysława Łokietka 11, 50–243 Wrocław
3. a.a. Decyzje

GŁÓWNY SPECJALISTA
Anna Kremienowska

13 CZĘŚĆ RYSUNKOWA

01	Plan zagospodarowania terenu
02	Rozmieszczenie opraw oświetleniowych
03	Rzut kondygnacji I
04	Szczegóły montażu opraw gzymsu dolnego (piętro I)
05	Szczegóły montażu opraw gzymsu górnego

Układ odniesienia: PL-ETRF2000
Układ współrzędnych: PL-2000, strefa 6 (18°)
Układ wysokościowy: PL-EVRF2007-NH
Zgłoszenie: ZGKIKM.TM.6640.490.2022

MAPA DO CELÓW PROJEKTOWYCH
SKALA 1:500

Sekcje mapy: 6.148.12.03.3.3, 6.148.12.03.3.4, 6.148.12.08.1.1, 6.148.12.08.1.2

Województwo: *dolnośląskie*
Powiat: *wrocławski*
Jednostka ewidencyjna: 026401_1, M. Wrocław
Obręb: 026401_1.0001, Stare Miasto
Działki nr: 3/1, 5/1, 5/3, 5/4, 5/5, 10/1, 10/3, 10/4, 12/7, 35, 36/1, 36/2, 37/1, 37/4, 37/5 AM23

PREZYDENT WROCŁAWIA
Dokumentacja była przedmiotem narady koordynacyjnej przeprowadzonej w Zarządzie Geodezji, Kartografii i Katastru Miejskiego we Wrocławiu al. M. Kromera 44, 51-163 Wrocław.
Narada koordynacyjna przeprowadzona za pomocą środków komunikacji elektronicznej
Termin zakończenia narady: 2 czerwiec 2022 rok.

ZGKIKM.TZ.6630. 665.2022

Z up. Prezydenta Wrocławia
Włodzimierz Struś
Przewodniczący
Narad Koordynacyjnych

Elektronicznie podpisany przez
WŁODZIMIERZ STRUŚ
Data: 2022.06.03 14:20:23 +02'00'

LEGENDA:
- *Zakres mapy do celów projektowych*
- *Linie rozgraniczające tereny na podstawie mpzp*
- 1KDZ/2 *Oznaczenie literowe terenów na podstawie mpzp*

Wykonana na podstawie mapy zasadniczej w skali 1:500.
Granice nieruchomości przyjęto na podstawie operatu ewidencji gruntów i budynków.
Informacje o służebnościach gruntowych mających wpływ na zagospodarowanie gruntów zlokalizowanych w granicach inwestycji: nie ustalono służebności gruntowych.
WROCŁAW, 22.02.2022r. *Mapa została podpisana elektronicznie.*

Wykonana przez:
GEO-TECH MARIUSZ CHWASTYK
ul. gen. Leopolda Okulickiego 12/2
55-080 KĄTY WROCŁAWSKIE
na podstawie mapy zasadniczej oraz wyników zgłoszenia pracy geodezyjnej.

GEO-TECH
Mariusz Chwastyk
ul. Okulickiego 12/2
55-080 Kąty Wrocławskie
NIP: 8961503924
(pieczęć firmowa wykonawcy)

GEODETA
DOMAGAŁA ANETA
Nr uprawnień zawodowych 6750
(imię i nazwisko i podpis wykonującego pracę)

Jestem świadomy odpowiedzialności karnej za złożenie fałszywego oświadczenia Oświadczam, że operat techniczny zawierajacy rezultaty prac geodezyjnych w wyniku których powstał niniejszy dokument uzyskał pozytywny wynik weryfikacji.	
Identyfikator zgłoszenia prac geodezyjnych:	*ZGKIKM.TM.6640.490.2022*
Organ służby geodezyjnej i kartograficznej, który otrzymał zgłoszenie:	*Prezydent Wrocławia*
Wykonawca prac geodezyjnych:	*GEO-TECH Mariusz Chwastyk ul. Okulickiego 12/2 55-080 Kąty Wrocławskie NIP: 8961503924*
Nr oraz data sporządzenia dokumentu zawierającego wynik pozytywnej weryfikacji:	*ZGKIKM.TM.6640.490.2022_1_p1 z dnia 22.02.2022r.*
Imię i nazwisko oraz nr uprawnień zawodowych kierownika prac:	*Aldona Domagała, upr. 6750*

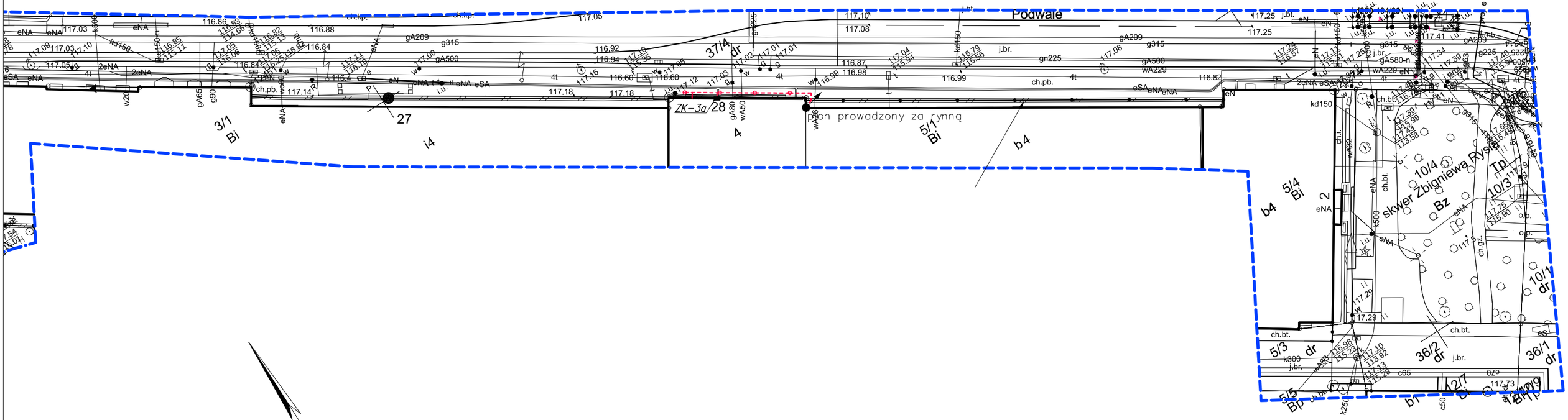

LEGENDA:
- o – oprawa architektoniczna
- -- w chodniku wersja doziemna ø28cm
- —— – linia kablowa w w rurze osłonwej, w ziemi DVK110

Biuro projektów	*Domo–Technologie Sp. z o.o. Staropolska 10, 03–289 Warszawa*				*Inwestor* *Zarząd Dróg i Utrzymania Miasta ul. Długa 49, 53–633 Wrocław*	
	Nazwisko	*Spec.*	*Upr.*	*Podpis*	*Nazwa projektu*	*Objekt*
Projektował	*M.Mucha*	*elektryczna*	*GP.7342/191/209/93*		*Podświetlenie architektoniczne budynku Prokurauty Okręgowej we Wrocławiu*	*Prokuratura Okręgowa Podwale 27–28 Wrocław*
Sprawdził	*K.Smaga*	*elektryczna*	*1333/Lb/91*			
Kier.proj.	*R.Kurowski*	*elektryczna*				
Skala	*Nazwa rysunku*				*Data*	*Nr rysunku*
1:500	*Plan zagospodarowania terenu*				*04.05.2022*	*01*

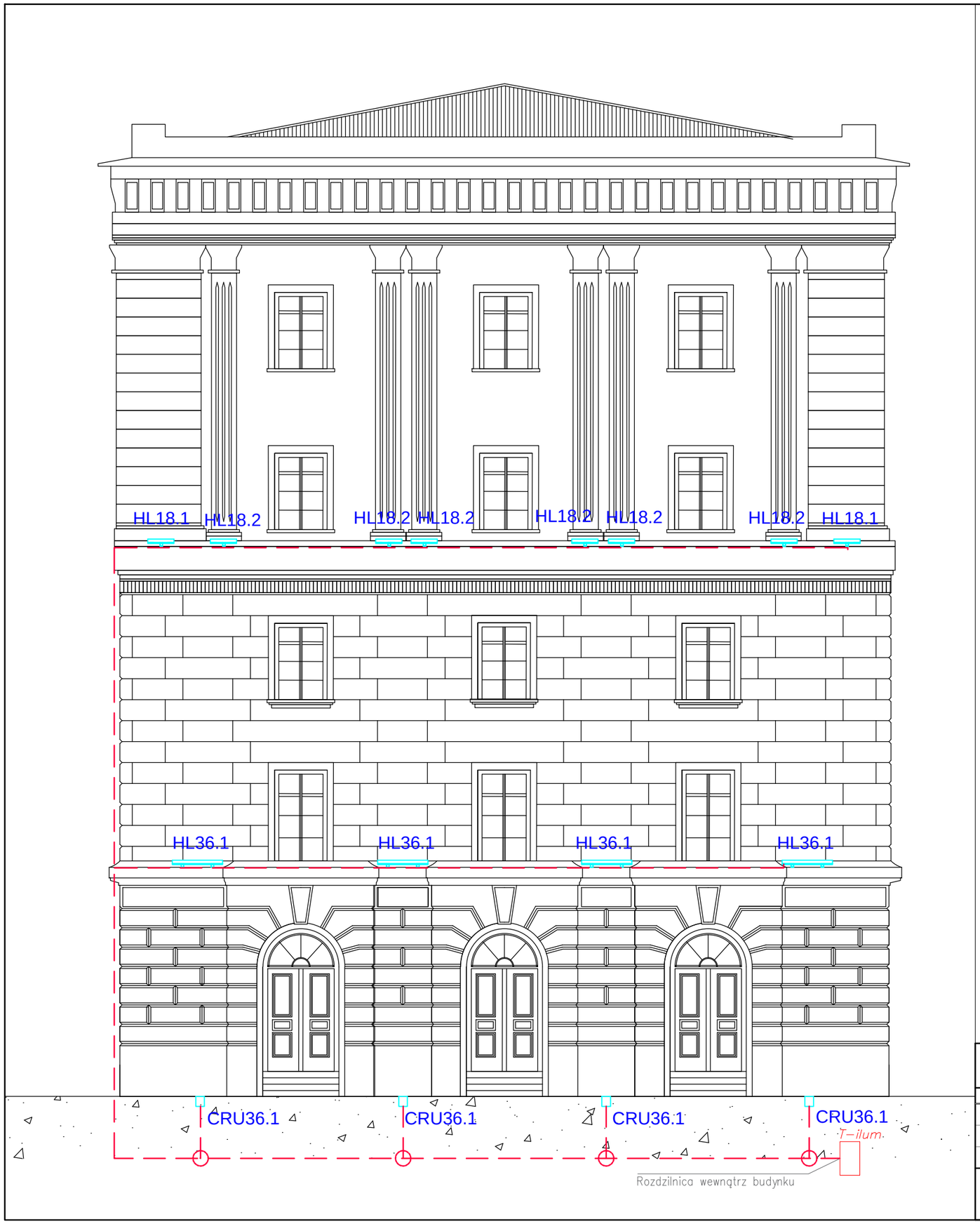

Opis:

- Kabal zasilania tablicy T-ilum YKXS 3x4
- Kabal obwodów oświetleniowych YKXS 3x2,5
- Kabel w ziemi prowadzić w dwuściennej w rurze karbowanej min ø40
- Kable obwodów oświetleniowych na elewacji prowdzić w rurach RL18 UV odporne – kolor szary, mocować na uchwytach UZ
- Kable rozgałeziać w puszkach IP66 wyposażonych w dławnice
- W ziemi puszki umieszczać pod oprawą
- Puszki w ziemi zelewać żywicą epokcydową elektroizolacyjną
- Pod oprawą ziemną zapwenić drenaż zgodnie z instrukcją producenta

Legenda:

- obwód zasilajacy w rurze ziemnej
- CRU36.1 – typ oprawy, rodzaj soczewek
- puszka IP67 zalana żywicą epoksydową

Biuro projektów: Domo-Technologie Sp. z o.o. Staropolska 10, 03-289 Warszawa					Inwestor: Zarząd Dróg i Utrzymania Miasta ul. Długa 49, 53-633 Wrocław	
	Nazwisko	Spec.	Upr.	Podpis	Nazwa projektu	Objekt
Projektował	M.Mucha	elektryczna	GP.7342/191/209/93		Podświetlenie architektoniczne wejścia do Prokuraury Okręgowej we Wrocławiu	Prokuratura Okręgowa Podwale 27-28 Wrocław
Sprawdził	K.Smaga	elektryczna	1333/Lb/91			
Kier.proj.	R.Kurowski	elektryczna				
Skala: 1:100	Nazwa rysunku: Rozmieszczenie opraw oświetleniowych				Data: 31.05.2022	Nr rysunku: 02

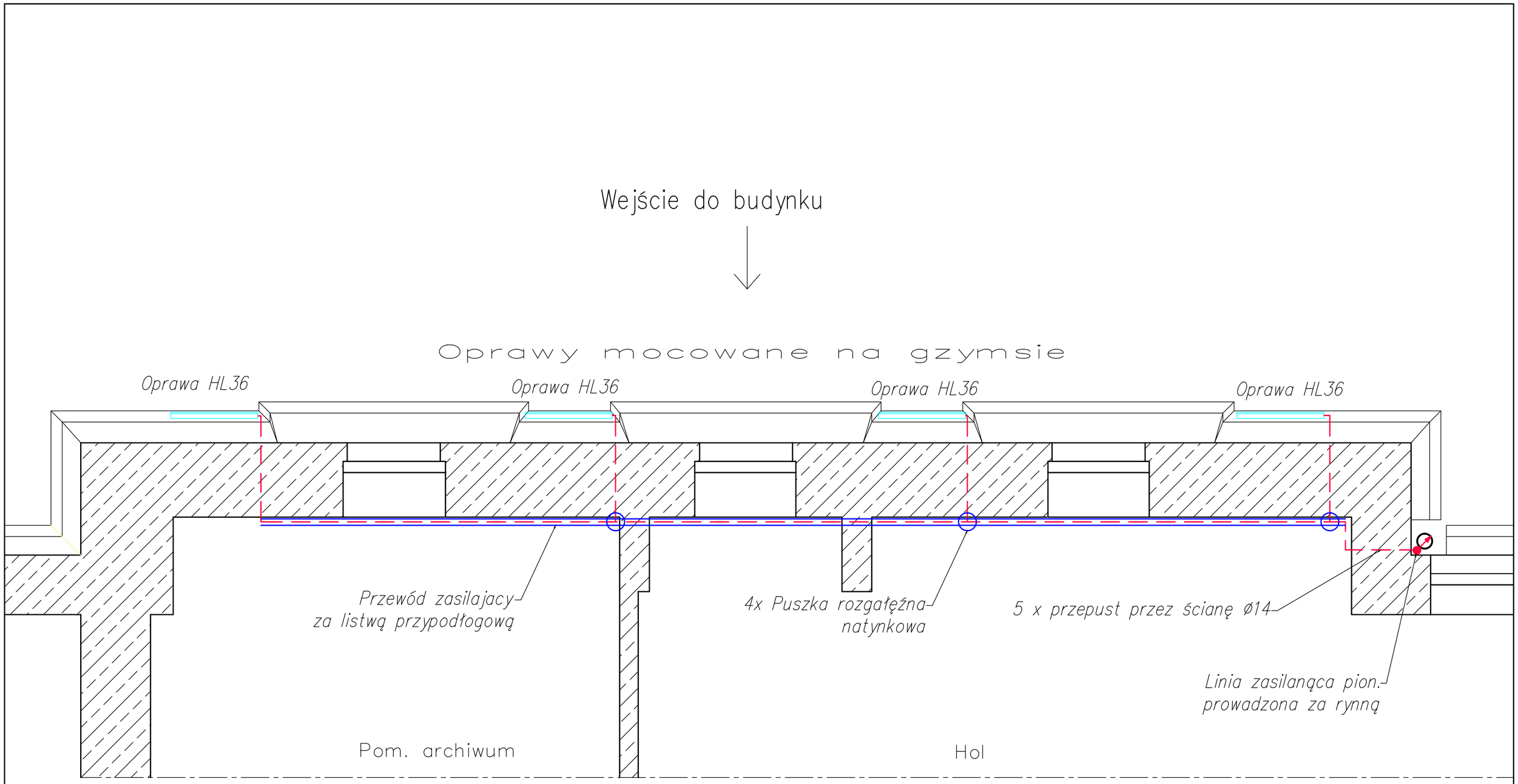

Poziom piętra 1

Biuro projektów	Domo–Technologie Sp. z o.o. Staropolska 10, 03–289 Warszawa				Inwestor	Zarząd Dróg i Utrzymania Miasta ul. Długa 49, 53–633 Wrocław
	Nazwisko	Spec.	Upr.	Podpis	Nazwa projektu	Objekt
Projektował	M.Mucha	elektryczna	GP.7342/191/209/93		Podświetlenie architektoniczne wejścia do Prokuraury Okręgowej we Wrocławiu	Prokuratura Okręgowa Podwale 27–28 Wrocław
Sprawdził	K.Smaga	elektryczna	1333/Lb/91			
Kier.proj.	R.Kurowski	elektryczna				
Skala 1:50	Nazwa rysunku Rzut piętra I				Data 31.05.2022	Nr rysunku 03

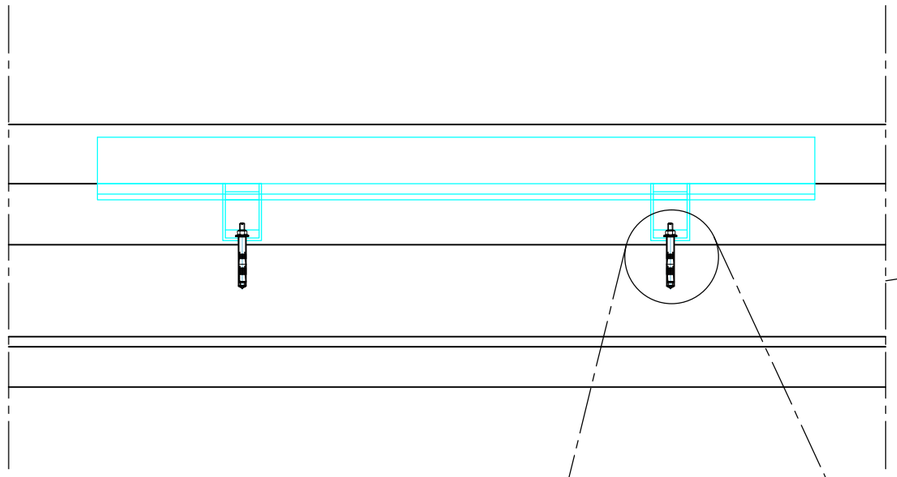

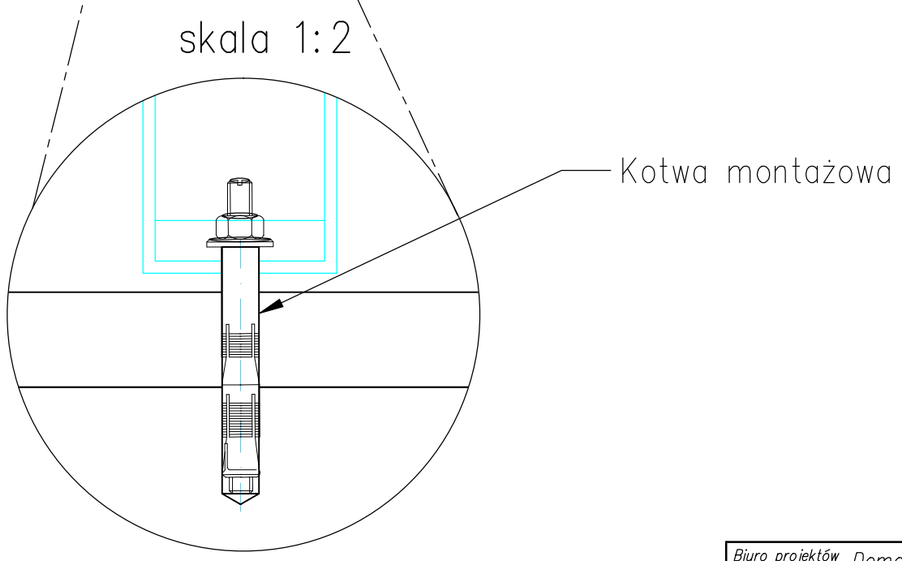

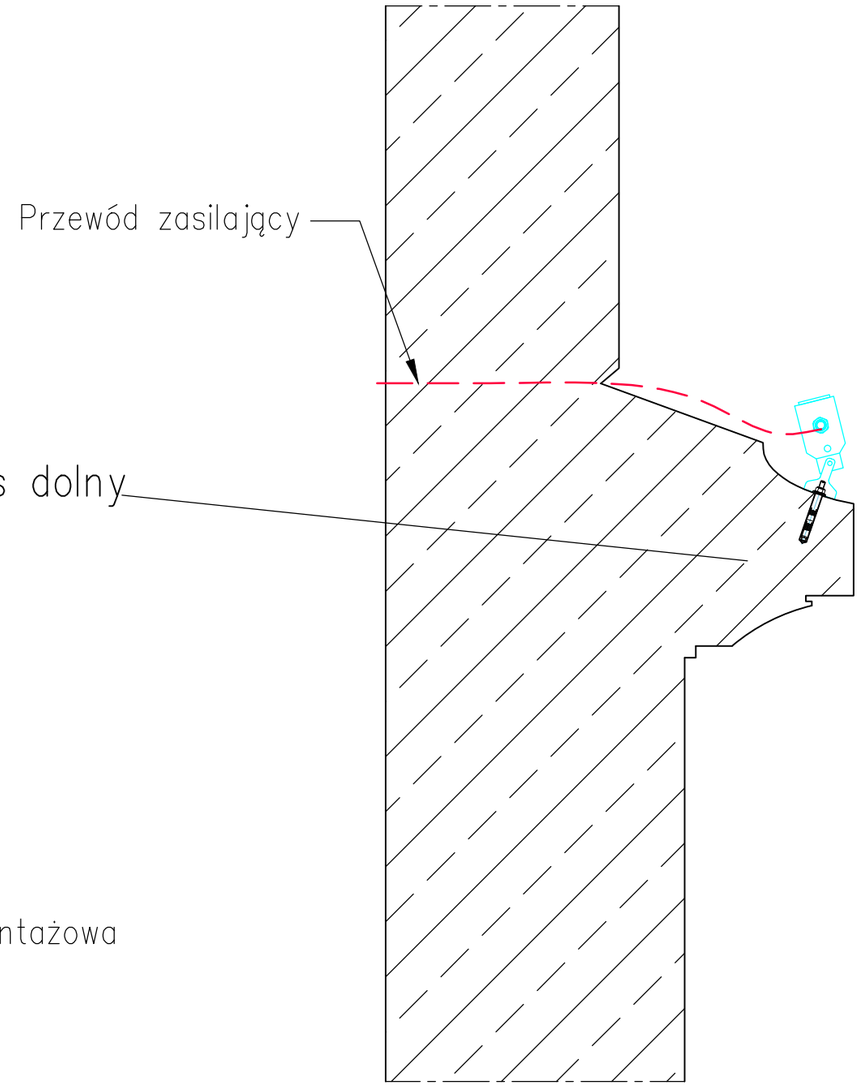

Biuro projektów: Domo–Technologie Sp. z o.o. Staropolska 10, 03–289 Warszawa					Inwestor: Zarząd Dróg i Utrzymania Miasta ul. Długa 49, 53–633 Wrocław	
	Nazwisko	Spec.	Upr.	Podpis	Nazwa projektu	Objekt
Projektował	M.Mucha	elektryczna	GP.7342/191/209/93		Podświetlenie architektoniczne wejścia do Prokuraury Okręgowej we Wrocławiu	Prokuratura Okręgowa Podwale 27–28 Wrocław
Sprawdził	K.Smaga	elektryczna	1333/Lb/91			
Kier.proj.	R.Kurowski	elektryczna				
Skala 1:10	Nazwa rysunku: Szczegóły montażu opraw gzymsu dolnego (piętro I)				Data 31.05.2022	Nr rysunku 04

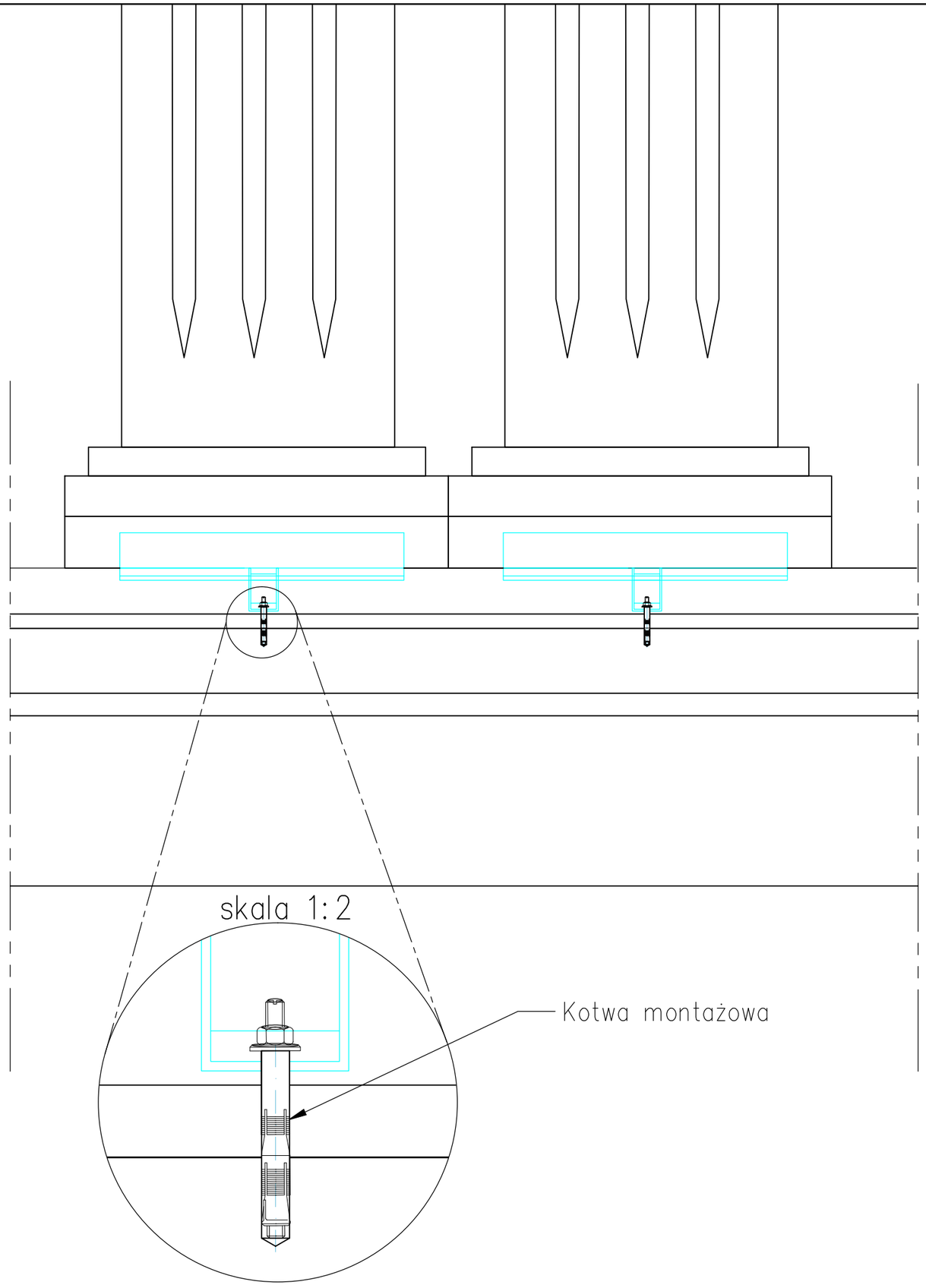

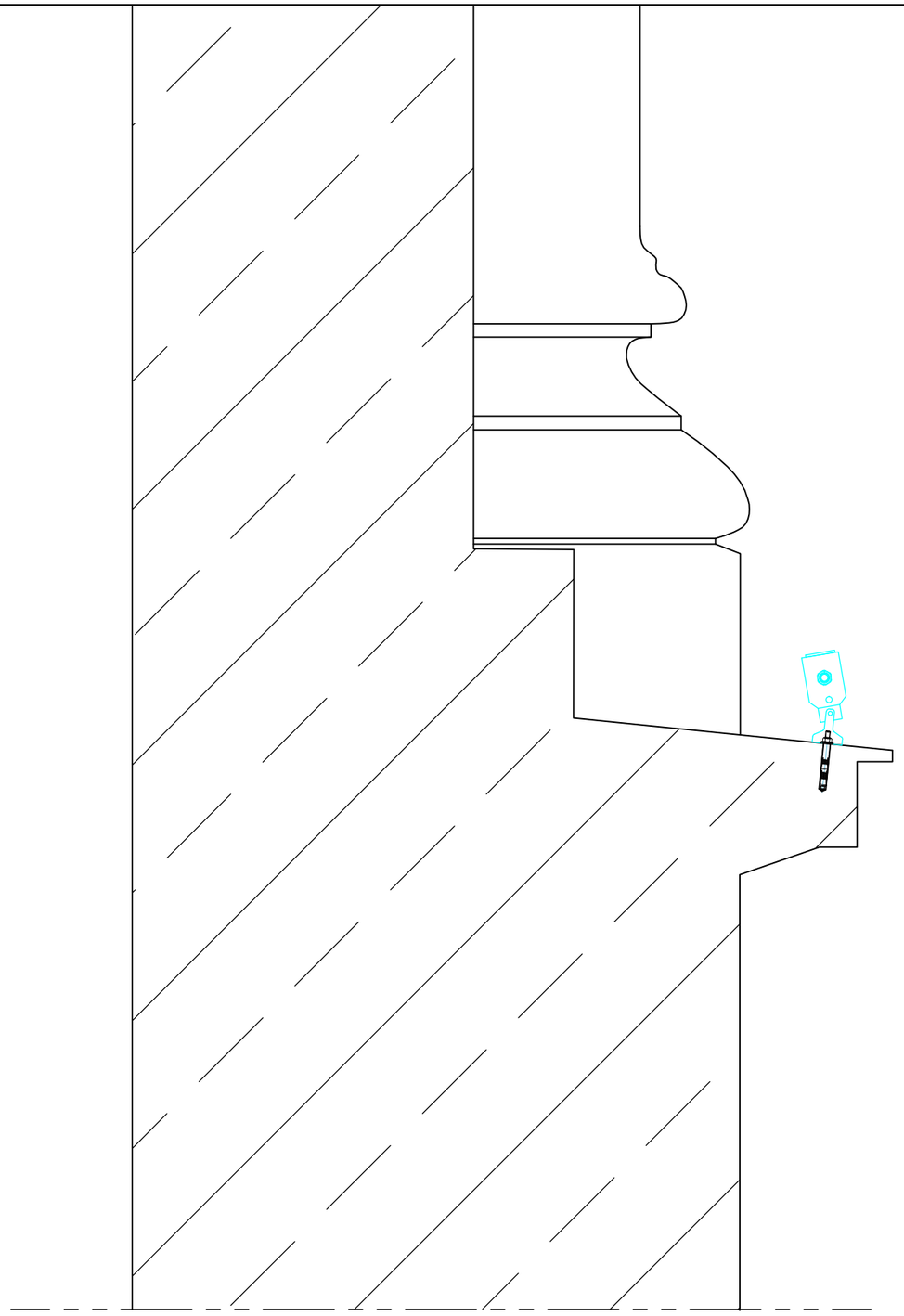

Biuro projektów	Domo–Technologie Sp. z o.o. Staropolska 10, 03–289 Warszawa				Inwestor	Zarząd Dróg i Utrzymania Miasta ul. Długa 49, 53–633 Wrocław
	Nazwisko	Spec.	Upr.	Podpis	Nazwa projektu	Objekt
Projektował	M.Mucha	elektryczna	GP.7342/191/209/93		Podświetlenie architektoniczne wejścia do Prokuraury Okręgowej we Wrocławiu	Prokuratura Okręgowa Podwale 27–28 Wrocław
Sprawdził	K.Smaga	elektryczna	1333/Lb/91			
Kier.proj.	R.Kurowski	elektryczna				
Skala 1:10	Nazwa rysunku Szczegóły montażu opraw gzymsu górnego				Data 31.05.2022	Nr rysunku 05