INWESTOR		**Gmina Wrocław** Plac Nowy Targ 1-8 , 50-141 Wrocław	
PRZEDSTAWICIEL INWESTORA	ZDiUM	**Zarząd Dróg i Utrzymania Miasta we Wrocławiu** ul. Długa 49 53 – 633 Wrocław	
NAZWA OPRACOWANIA	**Przebudowa ul. Wejherowskiej we Wrocławiu w zakresie budowy przejścia dla pieszych wraz z doświetleniem.** kat. XXV; XXVI		
ADRES	**Wrocław , ul. Wejherowska**		
NR DZIAŁEK	**Obręb POPOWICE**	**Arkusz Mapy AM 6**	**działka nr 1/1**
JEDNOSTKA PROJEKTOWA		**KBH Inwestycje sp. z o.o. sp. k.** **ul. Sosnowa 21, Mokronos Dolny,** **55-080 Kąty Wrocławskie**	
BRANŻA	**UMOWA**	**STADIUM DOKUMENTACJI**	
DROGI	**TXU/TRP/141/125/2020**	**Projekt Wykonawczy**	

NR OPRACOWANIA	**NAZWA OPRACOWANIA**			
2	**BUDOWA PRZEJŚCIA DLA PIESZYCH**			
Zespół projektowy	**Imię i Nazwisko**	**Specjalność nr uprawnień**	**Podpis**	**Data**
Projektant	mgr inż. Stanisław Seidel	Drogi 87/73/WZDP		02.2021

MOKRONOS DOLNY LUTY 2021

ZAWARTOŚĆ PROJEKTU

A	**OPIS TECHNICZNY**			
1	Podstawa opracowania			3
2	Zakres opracowania			3
3	Opis stanu istniejącego			3
	3.1	Istniejące uzbrojenie		3
4	Rozwiązania projektowe			3
	4.1.	Drogi		3
		4.1.1.	Parametry techniczne projektowanego chodnika	3
		4.1.2.	Zestawienie projektowanych nawierzchni	3
		4.1.3.	Rozwiązania projektowe	3
		4.1.4.	Profil podłużny	4
		4.1.5.	Obramowania	5
		4.1.6.	Rozbiórki	5
5	Uwagi ogólne			5

B	**OPINIE I UZGODNIENIA**	
1	Uzgodnienie ZDIUM	TRP.4110.14.105738.2020.AS
2	Uzgodnienie WIM	WIM-EM.7211.38.2020.RW

C	**SPIS RYSUNKÓW**		
1	Plan orientacyjny	1:5000	Rys. 1
2	Plan sytuacyjny	1:500	Rys. 2
3	Plansza zbiorcza uzbrojenia	1:500	Rys. 3
4	Przekroje konstrukcyjne	1:50	Rys. 4

OPIS TECHNICZNY

do projektu wykonawczego branży drogowej dla Przebudowy ul. Wejherowskiej we Wrocławiu w zakresie budowy przejścia dla pieszych wraz z doświetleniem

1.PODSTAWA OPRACOWANIA

- Umowa TXU/TRP/141/125/2020 z dnia 24.06.2020 r. na realizację prac projektowych;
- Mapa zasadnicza w skali 1:500;
- Opis Przedmiotu Zamówienia ;
- Uzupełniające pomiary geodezyjne wykonane we lipcu 2020 r.;
- Uzgodnienia międzybranżowe ;
- Uzgodnienia z Inwestorem poczynione na Radach Technicznych ;
- Ogólne wytyczne ZDIUM do projektowania i wykonania robót;
- Rozporządzenie Ministra Transportu i Gospodarki Morskiej w sprawie warunków technicznych, jakim powinny odpowiadać drogi publiczne i ich usytuowanie – tekst jednolity w Dz.U. 2016 poz. 124 z 23 grudnia 2015 r.,

2.ZAKRES OPRACOWANIA

Opracowanie obejmuje projekt wykonawczy branży drogowej dla przedmiotowego zadania w zakresie:

- Robót rozbiórkowych;
- Ułożenia warstw konstrukcyjnych pod nawierzchnię chodników;
- Nawierzchni chodników;
- Wykonania obramowań chodników;
- Wykonania wyniesionego przejścia dla pieszych

3. OPIS STANU ISTNIEJĄCEGO

Ul. Wejherowska , droga gminna (106326D) zlokalizowana jest w północno-zach. Części Wrocławia w dzielnicy Fabryczna na osiedlu Popowice.

Dla terenu objętego opracowaniem został uchwalony Miejscowy Plan Zagospodarowania przestrzennego nr375. Uchwała Rady Miejskiej Wrocławia nr XIII/253/11 z dnia 7 lipca 2011 r. Na obszarze obowiązywania całego planu została ustalona ochrona konserwatorska dotycząca zabytków archeologicznych w związku z czym wszelkie roboty ziemne wymagają opinii właściwych służb ochrony zabytków.

Ul. Wejherowska, jednojezdniowa o dwóch pasach ruchu, posiada nawierzchnię mineralno-bitumiczną. Ulicą odbywa się ruch autobusowej komunikacji zbiorowej. Na odcinku objętym opracowaniem wprowadzono ograniczenie prędkości do 30 km/h. Piesi poruszają się po obustronnych chodnikach o nawierzchni bitumicznej . Wzdłuż ul. Wejherowskiej przeważa zabudowa wielorodzinna.

3.1.Istniejące uzbrojenie terenu:

- sieć wodociągowa w 125 mm i w 300mm;
- sieć gazowa g200 mm;
- sieć teletechniczna;
- sieć elektroenergetyczna oświetlenia ulicznego i średniego napięcia ;
- kanalizacja deszczowa kd 400 mm

4. ROZWIĄZANIA PROJEKTOWE

4.1. DROGI

4.1.1.Parametry techniczne.

Tabela.1 Parametry charakterystyczne

1	Szerokość wyniesionego przejścia dla pieszych przez ul. Wejherowską	4,0 m
2	Kategoria ruchu dla jezdni	KR 3

4.1.2. Zestawienie projektowanych nawierzchni.

- Nawierzchnia mineralno- bitumiczna wyniesionego przejścia 55,60 m2
- Chodnik nawierzchni mineralno-bitumicznej 31,20 m2
- Nawierzchnia typu STOP 5,60 m2

4.1.3. Rozwiązania projektowe .

W ramach zadania , zgodnie z Opisem Przedmiotu Zamówienia – przewiduje się wykonanie:

- Nawierzchni chodnika ,(z uwagi na to iż istniejące chodniki mają nawierzchnię bitumiczną),z nawierzchni mineralno-bitumicznej oraz pasa ostrzegawczego w strefie przejścia szer. 0,7 m z kostki betonowej nitowanej żółtej typu STOP.

- Wyniesionego przejścia dla pieszych przez ul. Wejherowską z masy mineralno- bitumicznej

Przyjęto następujące warstwy konstrukcyjne:

Przejście wyniesione

Warstwa ścieralna	Mieszanka mineralno - bitumiczna AC 11 S	4 cm
	Szybkorozpadowa emulsja kationowa 0.5 kg/m2	
Warstwa wiążąca	Mieszanka mineralno - bitumiczna AC 16 W	Śr. 6 cm
	Szybkorozpadowa emulsja kationowa 0.5 kg/m2	
Podłoże	Istniejąca nawierzchnia bitumiczna	

Chodnik na dojściach do przejścia dla pieszych

Warstwa ścieralna	Mieszanka mineralno - bitumiczna AC 11 S	4 cm
	Szybkorozpadowa emulsja kationowa 0.7 kg/m2	
Podbudowa	Mieszanka niezwiązana z kruszywem $C_{90/30}$ 0/31,5	15 cm
Warstwa mrozoochronna	Mieszanka związana spoiwem hydraulicznym $C_{1,5/2,0}$ <4,0MPa	15 cm
	Podłoże gruntowe	

Nawierzchnia typu STOP

Warstwa ścieralna	Kostka betonowa żółta STOP	8 cm
	Podsypka cementowo-piaskowa	4 cm
Podbudowa	Mieszanka niezwiązana z kruszywem $C_{90/30}$ 0/31,5	15 cm
Warstwa mrozoochronna	Mieszanka związana spoiwem hydraulicznym $C_{1,5/2,0}$ <4,0MPa	10 cm
	Podłoże gruntowe	

Wszystkie prace ziemne w rejonie budowy należy wykonywać zgodnie z polską normą PN—S—02205:1998. W korycie na odcinkach odbudowy konstrukcji jezdni należy doprowadzać podłoże do klasy G1, przy zachowaniu następujących parametrów:

- na chodnikach $I_S \geq 1,0$ i $E_2 > 80$ MPa

Wskaźnik odkształcenia (E_2/E_1) nie powinien być większy niż I_0<2,2.

Warstwa wzmacniająca z mieszanki związanej spoiwem drogowym $C_{1,5/2,0}$ ≤4 MPa powinna spełniać wymóg wytrzymałości na ściskanie R28= 1,5-2,5 MPa zgodnie z PN-EN 13286-41. Wskaźnik zagęszczenia nie powinien być mniejszy niż 100% maksymalnego zagęszczenia wg. PN-S-96012 „Drogi samochodowe. Podbudowa i ulepszone podłoże z gruntu stabilizowanego cementem"

Parametry dla podbudowy jezdni kruszywa łamanego 0/31,5 stabilizowanego mechanicznie

Podbudowa z kruszywa o wskaźniku Wnoś nie mniejszym niż, **%**	Wymagane cechy podbudowy				
	Wskaźnik zagęszczenia I_s nie mniejszy niż	Maksymalne ugięcie sprężyste pod kołem, mm		Minimalny moduł odkształcenia mierzony płytą o średnicy 30 cm, MPa	
		40 kN	50 kN	od pierwszego obciążenia E1	od drugiego obciążenia E_2
60	1,0	1,40	1,60	60	120
80	1,0	1,25	1,40	80	140

Dopuszcza się za zgodą Inspektora Nadzoru przy badaniu wartości modułu odkształcenia podbudowy zastosowanie badania lekką płytą dynamiczną w korelacji z VSS.

Zagęszczenie każdej warstwy powinno odbywać się aż do osiągnięcia wymaganego wskaźnika zagęszczenia Is=1,0.

Zagęszczenie podbudowy należy sprawdzać według PN-EN 13286-2:2007. W przypadku, gdy przeprowadzenie badania jest niemożliwe ze względu na gruboziarniste kruszywo, kontrolę zagęszczenia należy oprzeć na metodzie obciążeń płytowych, wg PN-S- 06102:1997.

Zagęszczenie podbudowy stabilizowanej mechanicznie należy uznać za prawidłowe, gdy stosunek wtórnego modułu E_2 do pierwotnego modułu odkształcenia E_1 jest nie większy od 2,2 dla każdej warstwy konstrukcyjnej podbudowy.

Mieszanki mineralno- bitumiczne należy wykonywać zgodnie z PN-EN 13108 -1 „Beton asfaltowy" . Wszystkie materiały stosowane do warstwy wiążącej i w-wy ścieralnej powinny spełniać wymagania zawarte w wytycznych technicznych WT 1 2014 i WT 2 2014

4.1.4.Profil podłużny.

Projektowany odcinek chodnika dostosowany zostanie pod względem wysokościowym do istniejącej nawierzchni jezdni i terenów przyległych.

4.1.5. Obramowania

Obramowaniem chodnika będą obrzeża betonowe 8×30 cm posadowione na ławie z C12/15 o wymiarach 15×20 cm. Obrzeża należy ustawiać bezpośrednio na świeżo wykonanej ławie betonowej. Spoiny obrzeży nie powinny przekraczać 7 mm. Nie wypełniać spoin zaprawą cementową.

Na przejściach dla pieszych planuje się likwidację krawężników na szer. 1,0 m w celu umożliwienia przejazdu wózkiem. Krawężnik betonowy 15x30 posadowiony na ławie z oporem z betonu C12/15 o wymiarach 15×15+15×27 cm.
Krawężniki należy ustawiać bezpośrednio na świeżej mieszance betonowej uformowanej ławy. Spoiny krawężników nie powinny przekraczać 10 mm. Nie należy wypełniać spoin zaprawą cementową.
Długości obramowań:
Krawężniki betonowe wtopione 15x30 – 14,0 mb
Obrzeża betonowe 8×30 cm -19,00 mb ;
Ściek z kostki kamiennej 1 rzędowy – 10,0 mb

4.1.6.Rozbiórki

W związku z realizacją przedmiotowych robót rozbiórkom podlegały będą elementy drogowe umieszczone w poniższej tabeli .

Rozbiórki

LP.	RODZAJ MATERIAŁU	J.M.	ILOŚĆ	UWAGI
1	Krawężnik betonowy 15x30	mb	16,00	100% odpad
2	Obrzeże betonowe 8x30	mb	12,00	100% odpad
3	Kostka kamienna 18x20	m^2	5,20	2,0 m2 do ponownego wbudowania pozostała część wywóz na magazyn depozytowy ZDIUM
4	Nawierzchnia mineralno- bitumiczna	m^2	28,76	100% odpad

Odpady stanowią własność Wykonawcy i po wykonaniu rozbiórek należy je niezwłocznie przewieźć na składowisko i zagospodarować zgodnie z ustawą o odpadach.

5. UWAGI OGÓLNE

1. Przed przystąpieniem do robót ziemnych należy zawiadomić właścicieli istniejących sieci o fakcie rozpoczęcia robót. W terenie natomiast wyznaczyć istniejące uzbrojenie i zabezpieczyć je przed uszkodzeniem.
2. Teren prowadzonych prac należy oznakować zgodnie z zatwierdzonym projektem organizacji ruchu zastępczego.
3. Wszystkie prace należy wykonywać zgodnie z zasadami BHP.
4. Umożliwia się zmiany w projekcie wchodzące w zakres art. 36a, ust. 5 Prawa budowlanego o ile nie spowodują one naruszenia obowiązujących przepisów i zasad wiedzy technicznej.

WPŁYNĘŁO 2021 -01- 08

ZDiUM
ZARZĄD DRÓG I UTRZYMANIA MIASTA WE WROCŁAWIU

Wrocław, 17.12.2020r.

KBH Inwestycje sp. z o.o. sp.k.
ul. Sosnowa 21, Mokronos Dolny
55-080 Kąty Wrocławskie

TRP.4110.14.1057738**.2020.AS**

Dotyczy: Budowy przejść dla pieszych przez ulice: Bajana, Ojca Beyzyma i Wejherowską – opracowanie dokumentacji projektowej.

Zarząd Dróg i Utrzymania Miasta we Wrocławiu opiniuje projekt budowlany zagospodarowania terenu w zakresie dróg na powyższe zadanie **pozytywnie z uwagami**:

1. Należy uzyskać akceptację MPK i WTR UM dla projektowanych wyniesień na ulicach po których prowadzona jest regularna komunikacja autobusowa.
2. Na etapie projektu docelowej organizacji ruchu na ul. Bajana, na obu jezdniach zalecane jest przewężenie szerokości jezdni przed przejściami do 3,5 metra, poprzez zastosowanie wysp z elementów brd po zewnętrznej stronie jezdni, przy jednoczesnym zachowaniu przejezdności dla pojazdu typu śmieciarka.
3. Na przekroju konstrukcyjnym A-A ul. Wejherowska grubości warstw konstrukcji chodnika nr 2 i 3 nie korelują z ich opisami.
4. Z legend rysunków usunąć elementy nie występujące, np. projektowana nawierzchnia jezdni z BA oraz projektowany wpust deszczowy na ul. Bajana.
5. Na przekrojach konstrukcyjnych nanieść rzędne wysokościowe (zwłaszcza na połączeniu krawężnika z nawierzchnią).
6. Na przekrojach konstrukcyjnych ul. Ojca Beyzyma błędy w oznaczeniu przekrojów (brak korelacji z oznaczeniami na planie sytuacyjnym) oraz płytek STOP.
7. Na planie sytuacyjnym i przekrojach konstrukcyjnych ul. Ojca Beyzyma brak oznaczenia rodzaju nawierzchni i konstrukcji na przedłużeniu przejazdów rowerowych.
8. Na planie sytuacyjnym i przekrojach konstrukcyjnych ul. Ojca Beyzyma należy przewidzieć dostosowanie (przebrukowanie) istniejącej nawierzchni jezdni z kostki kamiennej do projektowanego wyniesienia z betonu asfaltowego.

Z upoważnienia Dyrektora
NACZELNIK WYDZIAŁU
Barbara Malarska

Sprawę prowadzi: Andrzej Słowik, tel. 71 376 08 70, e-mail: andrzej.slowik@zdium.wroc.pl
Otrzymują:
1. Adresat
2. TRP aa.

Zarząd Dróg i Utrzymania Miasta we Wrocławiu
53-633 Wrocław, ul. Długa 49
www.zdium.wroc.pl; zdium@zdium.wroc.pl
tel: 71 355 90 76, fax: 71 355 08 66, fax: 71 373 49 06

WPŁYNĘŁO 2020 -12- 17

KBH
Inwestycje sp. z o.o. sp.k.
ul. Sosnowa 21 Mokronos Dolny
55-080 Kąty Wrocławskie

Wrocław, dn. 8 grudnia 2020 r.

WIM-EM.7211.38.2020.RW

Dotyczy: projektu technicznego branży drogowej PZT dla zadania „Przebudowa ul. Wejherowskiej we Wrocławiu w zakresie budowy przejścia dla pieszych wraz doświetleniem".

W odpowiedzi na Państwa pismo nr 07/141/125/2020 z dnia 26 października 2020 r. dotyczące wniosku o zaopiniowanie projektu technicznego branży drogowej PZT dla zadania „Przebudowa ul. Wejherowskiej we Wrocławiu w zakresie budowy przejścia dla pieszych wraz doświetleniem", Wydział Inżynierii Miejskiej Urzędu Miejskiego Wrocławia **opiniuje pozytywnie** przedłożone opracowanie bez uwag.

Opinię do projektu wydano działając na podstawie art. 10 ust. 6 ustawy z dnia 20 czerwca 1997 r. *Prawo o ruchu drogowym* (tekst jednolity Dz.U.2018.1990 z dnia 17.10.2018 r. z późn. zm.), w związku z § 3, ust. 1, pkt 6 *Rozporządzenia Ministra Infrastruktury z dnia 23 września 2003 r. w sprawie szczegółowych warunków zarządzania ruchem na drogach oraz wykonywania nadzoru nad tym zarządzaniem* (tekst jednolity Dz.U.2017.784 z dnia 14.04.2017r.).

DYREKTOR WYDZIAŁU
Elwira Nowak

Otrzymują:
1. Adresat
2. ZDiUM 53-633 Wrocław ul. Długa 49
3. WIM-EM.RW aa

Wydział Inżynierii Miejskiej
ul. Gabrieli Zapolskiej 4; 50-032 Wrocław
tel. +48 717 77 71 12
fax +48 717 77 75 79
wim@um.wroc.pl
www.wroclaw.pl

INWESTOR

GMINA WROCŁAW
Plac Nowy Targ 1-8 ,
50-141 Wrocław

PRZEDSTAWICIEL INWESTORA

ZARZĄD DRÓG I UTRZYMANIA MIASTA we Wrocławiu
ul. Długa 49 , 53-633 Wrocław

BIURO PROJEKTOWE

KBH INWESTYCJE Sp. z o.o. Sp. k.
ul. Sosnowa 21 , Mokronos Dolny ,
55-080 Kąty Wrocławskie

PRZEDMIOT OPRACOWANIA

BUDOWA PRZEJŚCIA DLA PIESZYCH

NAZWA ZAMÓWIENIA

Przebudowa ulicy Wejherowskiej we Wrocławiu

w zakresie budowy przejścia dla pieszych
wraz z linią energetyczną niskiego napięcia dla jego doświetlenia

BRANŻA	NAZWA RYSUNKU
DROGOWA	ORIENTACJA

DATA	NR RYSUNKU	NR UMOWY	STADIUM	SKALA
02.2021	1	TXU/TRP/141/125/2020	PW	1:5 000

BRANŻA	FUNKCJA	ZESPÓŁ PROJEKTOWY	NR UPRAWNIEŃ	SPECJALNOŚĆ	PODPIS
DROGI	Projektant	Mgr inż. Stanisław Seidel	85 / 74 / wzdp	Drogowa	

5666519.55

6429081.68

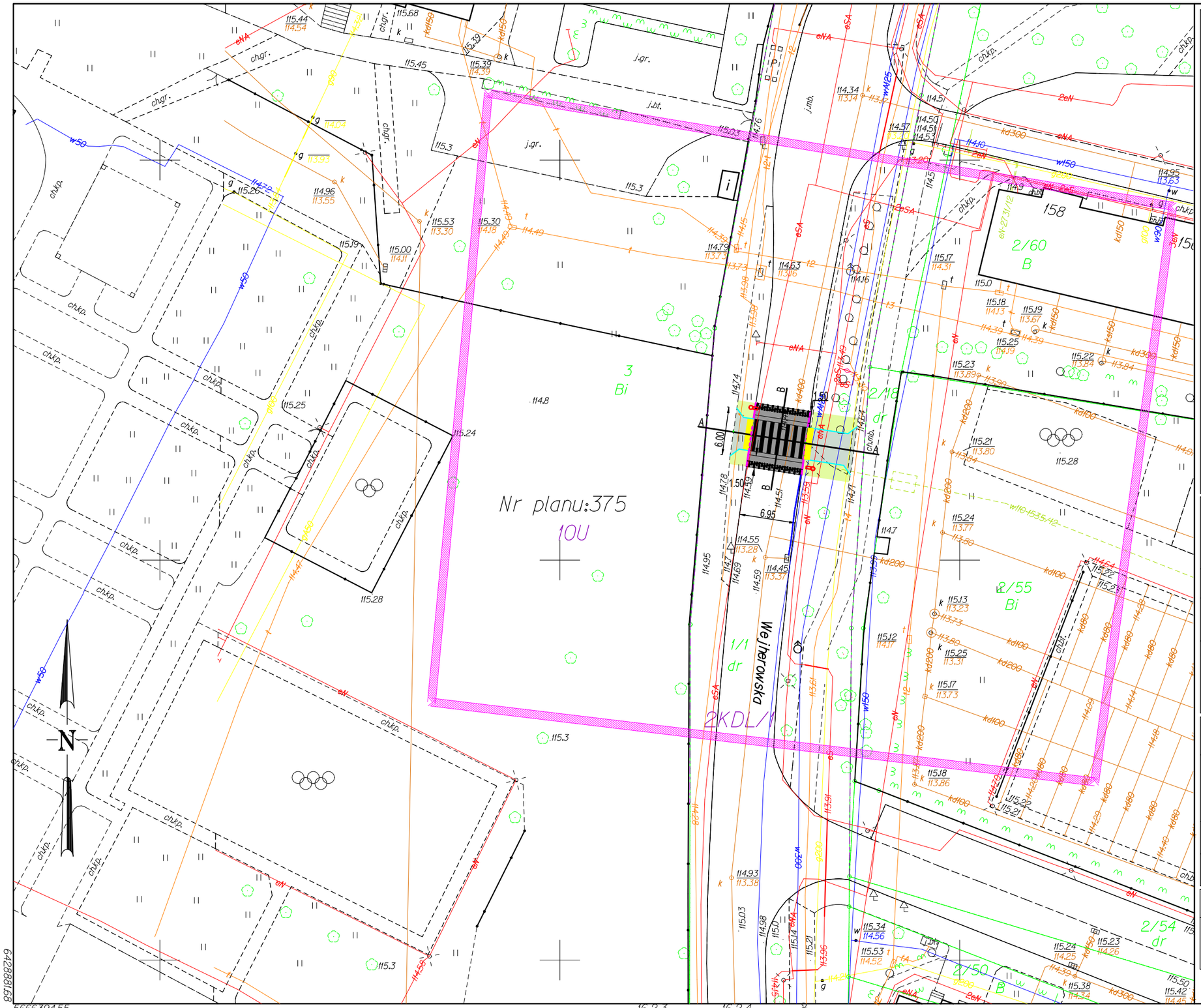

6428881.68

5666394.55

LEGENDA

- Projektowana nawierzchnia jezdni z betonu asfaltowego
- Projektowana nawierzchnia chodnika bitumicznegoj
- Projektowana zieleń
- Projektowany krawężnik betonowy 15x30cm światło 12cm
- Projektowany krawężnik betonowy 15x30cm zatopiony
- Projektowane obrzeże betonowe 8x30cm
- Projektowane oznakowanie poziome
- Projektowane doświetlenie przejścia
- Projektowana korekta wysokościowa ścieku przykrawężnikowego
- Opis zieleni zinwentaryzowanej w terenie
- Zasięg krzewów
- Zasięg korony drzewa/grupy drzew
- Zasięg SOD = Strefy Ochronnej Drzewa

INWESTOR

GMINA WROCŁAW

Plac Nowy Targ 1- 8, 50-141 Wrocław

PRZEDSTAWICIEL INWESTORA

ZARZĄD DRÓG I UTRZYMANIA MIASTA

ul. Długa 49, 53-633 Wrocław

JEDNOSTKA PROJEKTOWA

KBH INWESTYCJE Sp. z o.o. Sp. k.

ul. Sosnowa 21, Mokronos Dolny , 55-080 Kąty Wrocławskie

PRZEDMIOT OPRACOWANIA

BUDOWA PRZEJŚCIA DLA PIESZYCH

NAZWA ZAMÓWIENIA

Przebudowa ulicy Wejherowskiej we Wrocławiu

w zakresie budowy przejścia dla pieszych

wraz z linią energetyczną niskiego napięcia dla jego doświetlenia

BRANŻA	TYTUŁ RYSUNKU
DROGOWA	Plan sytuacyjny

DATA	NR RYS.	NR UMOWY	SKALA	STADIUM
02.2021	2	TXU/TRP/141/125/2020	1:500	PW

BRANŻA	FUNKCJA	ZESPÓŁ PROJEKTOWY	NR UPRAWNIEŃ	SPECJALNOŚĆ	PODPIS
Drogowa	Projektant	mgr inż. Stanisław Seidel	85/74/WZDP	Drogowa	
	Asystent	mgr inż. Mateusz Rdzanek	—	—	

WROCŁAW

Obręb POPOWICE

AM6 dz.nr 1/1,2/18

ul.Wejherowska

Nr sekcji 6.149.12.16.4.1

MAPA DO CELÓW PROJEKTOWYCH

Skala 1:500

1.Układ współrzędnych:"2000/6"
2.Poziom odniesienia:"PL-EVRF2007-NH".
3.Obszar aktualizacji oznaczono linią szrafurowaną.
4.Informacje o służebnościach gruntowych mających wpływ na zagospodarowanie gruntów, zlokalizowanych w granicach projektowanej inwestycji: nie badano

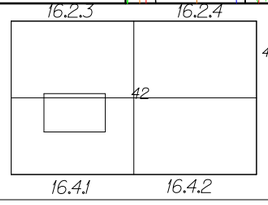

42 POPOWICE

Nie wyklucza się istnienia w terenie innych nie wykazanych na mapie urządzeń podziemnych,które nie były zgłoszone do inwentaryzacji lub o których brak jest informacji w instytucjach branżowych.

ZGKIKM.TM.6640.2733.2020

WROCŁAW 29-07-2020

LEGENDA:

Nr planu: 375

10U linie MPZP

znak drogowy

"GEOTEST" ZAKŁAD USŁUG GEODEZYJNYCH RYSZARD WŁAŻEWSKI
50-524 WROCŁAW,UL.CIEPŁA 9/5H
KOM.500 226 272,TEL.71 72 08 164
NIP:8971011370 REGON:930523382

KRZYSZTOF WŁAŻEWSKI
ŚWIADECTWO GGK NR 21955
zakres uprawnień:1,4

Opracowanie:
(wykonawca,podpis)

Geodeta uprawniony:
(imię,nazwisko,nr uprawnień,podpis)

5666519.55

6429081.68

Potwierdzam zgodnośc projektu
z oryginałem mapy do celów projektowych

mgr inż. Stanisław Seidel
upr. nr 85 /74/ WZDP

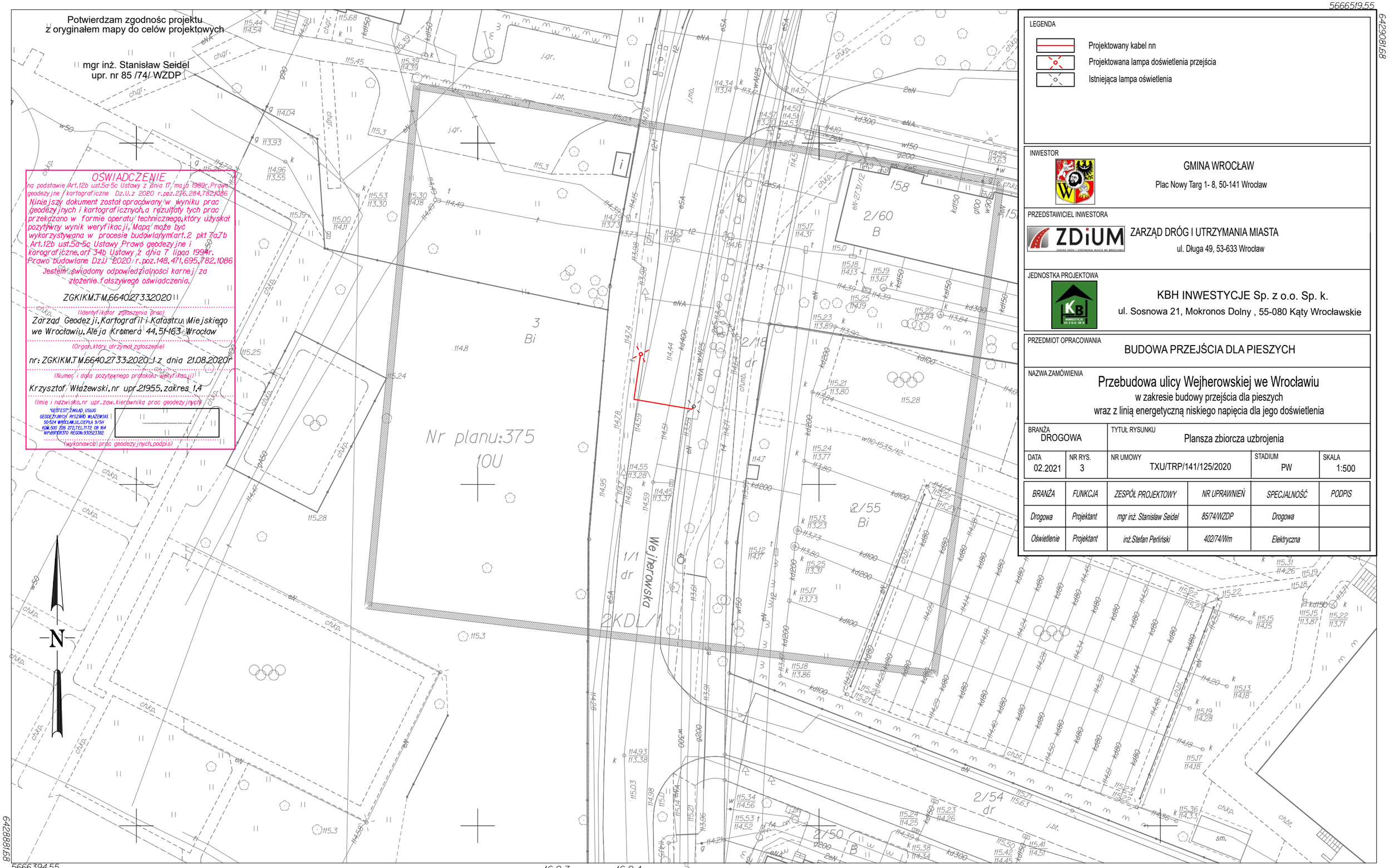

OŚWIADCZENIE

na podstawie Art.12b ust.5a-5c Ustawy z dnia 17 maja 1989r. Prawo geodezyjne i kartograficzne Dz.U.z 2020 r.poz.276,284,782,1086

Niniejszy dokument został opracowany w wyniku prac geodezyjnych i kartograficznych,a rezultaty tych prac przekazano w formie operatu technicznego,który uzyskał pozytywny wynik weryfikacji, Mapa może być wykorzystywana w procesie budowlanym(art.2 pkt 7a,7b Art.12b ust.5a-5c Ustawy Prawo geodezyjne i karograficzne,art 34b Ustawy z dnia 7 lipca 1994r. Prawo budowlane Dz.U 2020 r.poz.148,471,695,782,1086

Jestem świadomy odpowiedzialności karnej za złożenie fałszywego oświadczenia.

ZGKIKM.T.M.6640.2733.2020

(Identyfikator zgłoszenia prac)

Zarząd Geodezji,Kartografii i Katastru Miejskiego we Wrocławiu,Aleja Kromera 44,51-163 Wrocław

(Organ,który otrzymał zgłoszenie)

nr: ZGKIKM.T.M.6640.2733.2020_1 z dnia 21.08.2020r

(Numer i data pozytywnego protokołu weryfikacji)

Krzysztof Włażewski,nr upr.21955,zakres 1,4

(Imię i nazwisko,nr upr.zaw.kierownika prac geodezyjnych)

"GEOTEST" ZAKŁAD USŁUG GEODEZYJNYCH RYSZARD WŁAŻEWSKI 50-524 WROCŁAW,UL.CIEPŁA 9/5H KOM.500 226 272,TEL.7172 08 164 NIP:8971011370 REGON:930523382

(wykonawca prac geodezyjnych,podpis)

LEGENDA

- Projektowany kabel nn
- Projektowana lampa doświetlenia przejścia
- Istniejąca lampa oświetlenia

INWESTOR

GMINA WROCŁAW

Plac Nowy Targ 1- 8, 50-141 Wrocław

PRZEDSTAWICIEL INWESTORA

ZARZĄD DRÓG I UTRZYMANIA MIASTA

ul. Długa 49, 53-633 Wrocław

JEDNOSTKA PROJEKTOWA

KBH INWESTYCJE Sp. z o.o. Sp. k.

ul. Sosnowa 21, Mokronos Dolny , 55-080 Kąty Wrocławskie

PRZEDMIOT OPRACOWANIA

BUDOWA PRZEJŚCIA DLA PIESZYCH

NAZWA ZAMÓWIENIA

Przebudowa ulicy Wejherowskiej we Wrocławiu
w zakresie budowy przejścia dla pieszych
wraz z linią energetyczną niskiego napięcia dla jego doświetlenia

BRANŻA	TYTUŁ RYSUNKU
DROGOWA	Plansza zbiorcza uzbrojenia

DATA	NR RYS.	NR UMOWY	STADIUM	SKALA
02.2021	3	TXU/TRP/141/125/2020	PW	1:500

BRANŻA	FUNKCJA	ZESPÓŁ PROJEKTOWY	NR UPRAWNIEŃ	SPECJALNOŚĆ	PODPIS
Drogowa	Projektant	mgr inż. Stanisław Seidel	85/74/WZDP	Drogowa	
Oświetlenie	Projektant	inż.Stefan Perliński	402/74/Wm	Elektryczna	

6428881.68

5666394.55

WROCŁAW

Obręb POPOWICE

AM6 dz.nr 1/1,2/18

ul.Wejherowska

Nr sekcji 6.149.12.16.4.1

MAPA DO CELÓW PROJEKTOWYCH

Skala 1:500

1.Układ współrzędnych:"2000/6"
2.Poziom odniesienia:"PL-EVRF2007-NH".
3.Obszar aktualizacji oznaczono linią szrafurowaną.
4.Informacje o służebnościach gruntowych mających wpływ na zagospodarowanie gruntów, zlokalizowanych w granicach projektowanej inwestycji: nie badano

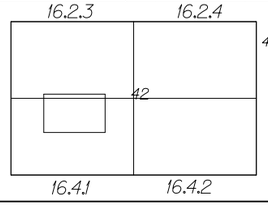

ZGKIKM.T.M.6640.2733.2020

WROCŁAW 29-07-2020

Nie wyklucza się istnienia w terenie innych nie wykazanych na mapie urządzeń podziemnych,które nie były zgłoszone do inwentaryzacji lub o których brak jest informacji w instytucjach branżowych.

LEGENDA:

Nr planu: 375

10U linie MPZP

znak drogowy

"GEOTEST" ZAKŁAD USŁUG GEODEZYJNYCH RYSZARD WŁAŻEWSKI 50-524 WROCŁAW,UL.CIEPŁA 9/5H KOM.500 226 272,TEL.7172 08 164 NIP:8971011370 REGON:930523382

KRZYSZTOF WŁAŻEWSKI
ŚWIADECTWO GGK NR 21955
zakres uprawnień:1,4

Opracowanie:
(wykonawca,podpis)

Geodeta uprawniony:
(imię,nazwisko,nr uprawnień,podpis)

Przekrój A-A

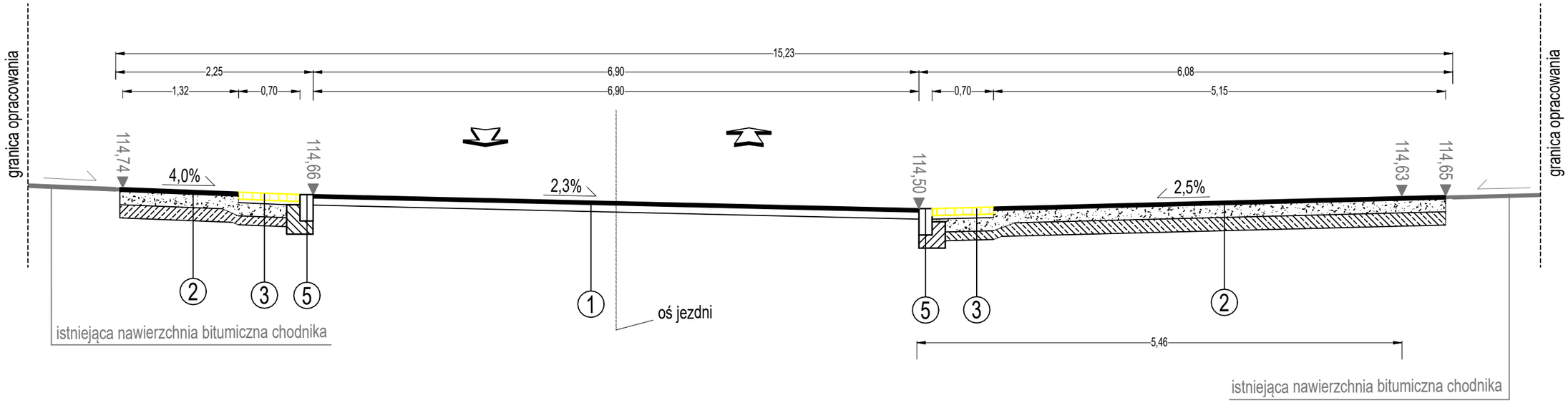

Przekrój B-B

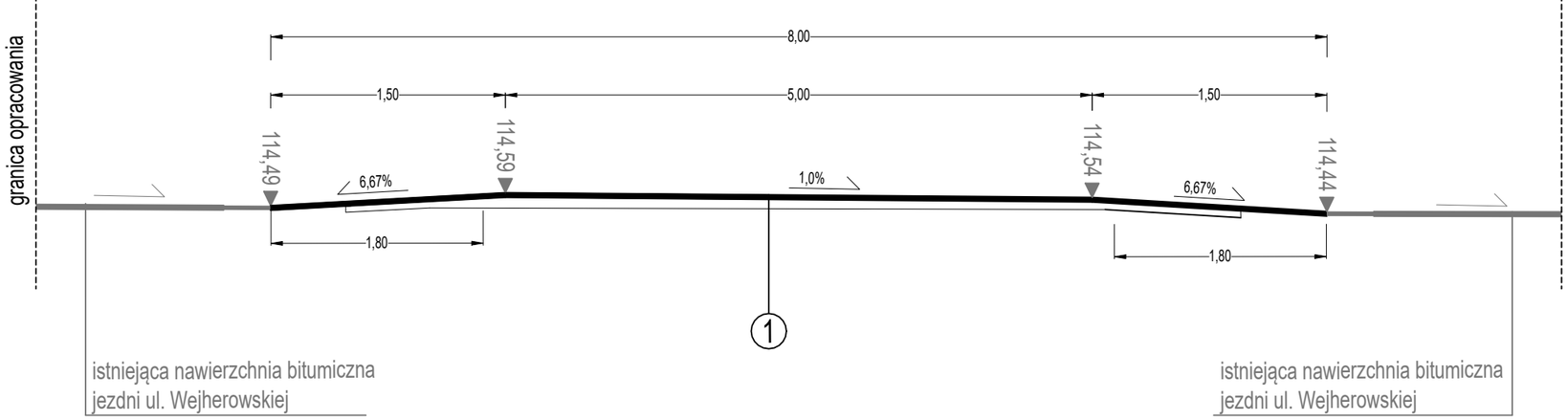

LEGENDA

	JEZDNIA	
1	warstwa ścieralna z AC11S	4cm
	szybkorozpadowa emulsja kationowa 0,5kg/m^2	
	warstwa wiążąca z AC16W	8cm
	szybkorozpadowa emulsja kationowa 0,5kg/m^2	

	CHODNIK	
2	warstwa ścieralna z AC11S	4cm
	szybkorozpadowa emulsja kationowa 0,5kg/m^2	
	mieszanka niezwiązana z kruszywem $C_{90/3}$ 0/31,5mm	15cm
	mieszanka związana spoiwem hydraulicznym $C_{1,5/2}$<4,0MPa	15cm
	istniejące podłoże gruntowe	

	KOSTKA "STOP"	
3	kostka betonowa "STOP" żółta	8cm
	podsypka cementowo-piaskowa	4cm
	mieszanka niezwiązana z kruszywem $C_{90/3}$ 0/31,5mm	15cm
	mieszanka związana spoiwem hydraulicznym $C_{1,5/2}$<4,0MPa	10cm
	istniejące podłoże gruntowe	

	KRAWĘŻNIK BETONOWY	
5	krawężnik betonowy 15x30cm	30cm
	ława z betonu C12/15	15cm
	istniejące podłoże gruntowe	

INWESTOR

Gmina Wrocław
pl. Nowy Targ 1-8, 50-141 Wrocław

PRZEDSTAWICIEL INWESTORA

Zarząd Dróg i Utrzymania Miasta we Wrocławiu
ul. Długa 49 , 53-633 Wrocław

JEDNOSTKA PROJEKTOWA

KBH Inwestycje sp. z o.o. sp.k.
Mokronos Dolny ul. Sosnowa 21
55-080 Kąty Wrocławskie

PRZEDMIOT OPRACOWANIA

BUDOWA PRZEJŚCIA DLA PIESZYCH

NAZWA ZAMÓWIENIA

Przebudowa ulicy Wejherowskiej we Wrocławiu
w zakresie budowy przejścia dla pieszych
wraz z linią energetyczną niskiego napięcia dla jego doświetlenia

BRANŻA	TYTUŁ RYSUNKU		STADIUM
Drogowa	Przekroje konstrukcyjne A-A, B-B		PW
DATA	NR RYSUNKU	NR UMOWY	SKALA
02.2021	4	TXU/TRP/141/125/2020	1:50

BRANŻA	FUNKCJA	ZESPÓŁ PROJEKTOWY	NR UPRAWNIEŃ	SPECJALNOŚĆ	PODPIS
Drogi	Projektant	mgr inż. Stanisław Seidel	85/ 74/ WZDP	drogowa	
	Asystent	mgr inż. Mateusz Rdzanek			